АЛНЕО
АЛЮМИНИЕВЫЕ СИСТЕМЫ

ALT 60

Оконная серия с терморазрывом

alneoprof.ru 8 800 700 15 21

01 Содержание каталога

Наименование раздела	Лист
Содержание	01.01
Описание системы	02.01
Алюминиевые и комбинированные профили	03.01
Уплотнители	04.01
Комплектующие изделия	05.01
Сечения конструкций	06.01
Схемы сборки и обработки	07.01
Фурнитура	08.01
Примеры расчета типовых изделий	09.01

02 Описание системы

Алнео - это выгодно!

Алюминиевые строительные системы «Алнео» воплотили в себе решения, отвечающие современным требованиям строительного рынка.

Более 2 лет мы анализировали потребности наших партнеров, опыт ведущих российских и зарубежных компаний, привлекали ведущих инженеров-конструкторов и технических специалистов,а также учитывали собственный десятилетний опыт работы на рынке светопрозрачных конструкций.

Результатом данной работы явилось создание строительной системы, учитывающей технологические особенности сборки и монтажа, а также имеющей высокие потребительские свойства, такие как надежность, долговечность, простота обслуживания.

Все профили новой строительной системы «Алнео» изготавливаются в строгом соответствии с требованиями ГОСТ 22233-2018, что подтверждено сертификатом соответствия аккредитованной лаборатории.

Покраска и декорирование производится на заводе «Росслав», гарантирующим европейское качество покрытия.

Система имеет широкий номенклатурный ряд позиций, что позволяет наиболее оптимально подобрать решение для изготовления любых конструкций.

Отсутствие постоянной привязки к курсу иностранных валют

Цена формируется **в рублях**

Сертифицирован по **ГОСТ 22233-2018**

Взаимозаменяемость с популярными российскими системами

Премиальный **дизайн**

Сертифицированная **покраска и декорирование** на заводе «Росслав»

ALT 60 – оконная система профилей с терморазрывом предназначена для изготовления окон и балконных блоков.

Монтажная глубина системы ALT 60 составляет 60 мм для оконных рам, для оконных створок монтажная глубина составляет 68 мм.
В качестве заполнения в системе может быть использован листовой материал (стекло, стеклопакеты, сэндвич-панели и т.п.) толщиной 24 мм и 32 мм.

В системе предусмотрено 2 варианта сборки угловых соединений конструкций: опрессовкой угловых закладных и штифтованием. Т-образные соединения производятся штифтованием. Для обеспечения геометрической точности сборки изделий в системе применены выравнивающие уголки. Все закладные детали и выравнивающие уголки устанавливаются с применением специального клея (одно – или двухкомпонентного) для обеспечения жесткости и герметичности изделия.

Указанные в каталоге размеры, массово-инерционные характеристики являются теоретическими и могут изменяться в зависимости от допусков на размеры профилей.

Материалы
Алюминиевые профили изготавливаются методом экструзии из сплавов АД31 и 6060 в соответствии требованиям ГОСТ 22233-2018.
Эти сплавы устойчивы к коррозии и позволяют изготавливать профили высокой точности.

В основу системы ALT 60 заложено смещение оси фурнитурного паза на 9 мм – это позволяет использовать механизмы запирания ведущих европейских фирм-производителей оконной фурнитуры, предназначенной для ПВХ окон.

Резиновые (эластомерные) профили используются для уплотнения заполнений. Уплотнение средней части конструкции окна (пространство между рамой и створкой) обеспечивает отвод воды, а также служит для уплотнения соединения створки с рамой.

Используются для уплотнения заполнения и притворов в оконных конструкциях, а также для создания притвора и отвода конденсата в центральной части окна.
Крепежные элементы следует изготавливать из нержавеющей стали или из стали с защитным цинковым покрытием.

Покрытие
Профили, из которых изготавливаются окна, двери и витражи, могут быть окрашены порошковыми красителями в соответствии с ГОСТ 9.410-88. Цвет покрытия определяется заказчиком по шкале RAL.

Установка заполнения
Заполнение устанавливается на специальные подкладки. Не допускается свободное перемещение заполнения в составе изделия.
Заполнение фиксируется штапиками, которые имеют прямоугольную форму. Обработка штапиков производится под углом 90°.

Защитные меры
Для предохранения профилей от различного рода повреждений, которые могут возникнуть при транспортировке, механической обработке, воздействии строительных смесей и красок, а также при монтаже конструкций, применяются защитные полимерные пленки, которые впоследствии должны удаляться без остатка и не оставлять следов на поверхности профиля. Загрязненные профили и изделия чистятся специальными жидкостями.

Разработчик системы оставляет за собой право внесения изменений в каталог, связанных с улучшением и дальнейшим развитием системы.
Все материалы данного каталога принадлежат разработчику системы, запрещается их несанкционированное тиражирование.

03 Алюминиевые и комбинированные профили

Основные профили ALT 60	Артикул	Ix, см⁴	Wx, см³	Iy, см⁴	Wy, см³	Наружный периметр, мм
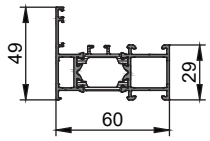	**ALT 60.100**	5,14	1,59	17,09	5,13	619
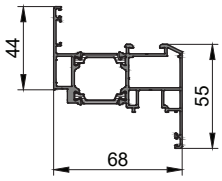	**ALT 60.200**	11,53	3,06	27,35	7,48	764
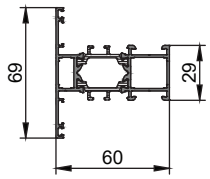	**ALT 60.300**	8,22	2,38	23,3	5,96	653
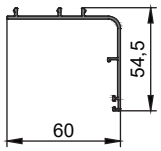	**ALT 65.513**	-	-	-	-	267
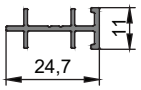	**ALT 65.600**	-	-	-	-	109
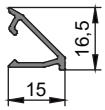	**ALT 65.601**	-	-	-	-	83
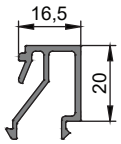	**ALT 60.500**	-	-	-	-	160
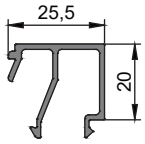	**ALT 60.501**	-	-	-	-	172

Закладные детали ALT 60	Артикул	Ix, см⁴	Wx, см³	Iy, см⁴	Wy, см³	Наружный периметр, мм
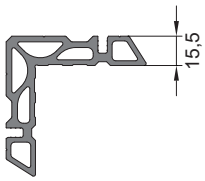	**ALT 65.504**					
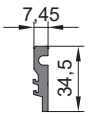	**ALT 60.510**					
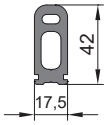	**ALT 65.507**					

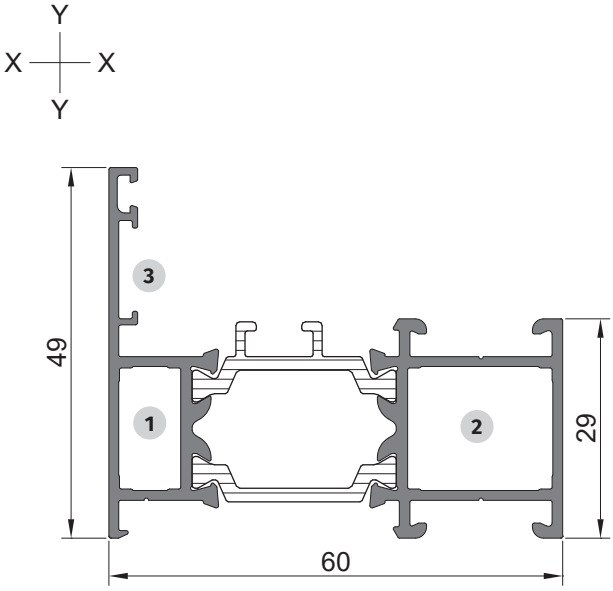

ALT 60.100 Рама оконная 29 мм

Момент инерции	Ix (cm^4) = 5,14 Iy (cm^4) = 17,09
Момент сопротивления	Wx(cm^3) = 1,59 Wy(cm^3) = 5,13
Периметр (мм)	619

Закладные углового соединения

1 закладная **ALT 65.504-7,6**

2 закладная **ALT 65.504-18,6**

3 Уголок выравнивающий **ТП-50201**

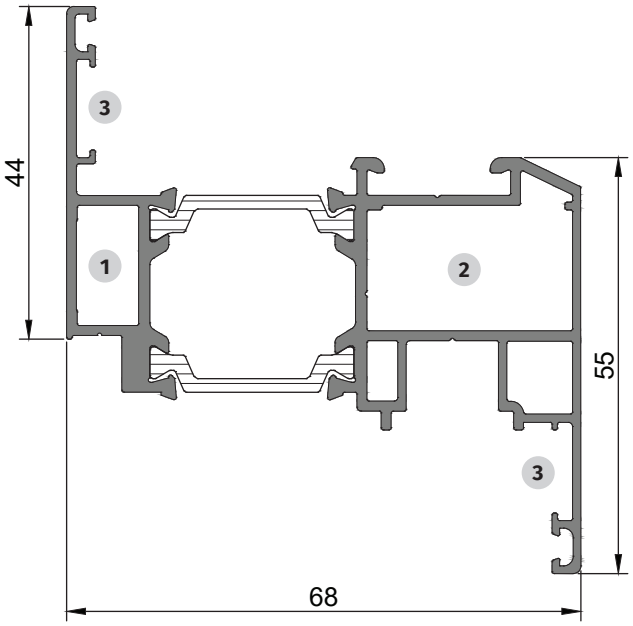

ALT 60.200 Створка оконная 55 мм

Момент инерции	Ix (cm^4) = 11,53 Iy (cm^4) = 27,35
Момент сопротивления	Wx(cm^3) = 3,06 Wy(cm^3) = 7,48
Периметр (мм)	764

Закладные углового соединения

1 закладная **ALT 65.504-7,6**

2 закладная **ALT 65.504-26,5**

3 Уголок выравнивающий **ТП-50201**

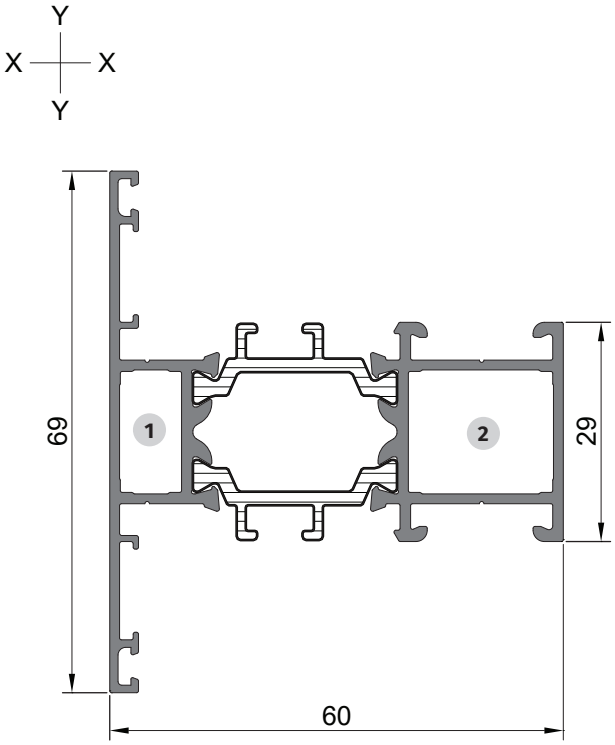

ALT 60.300 Импост 29 мм

Момент инерции	Ix (cm^4) = 8,22 Iy (cm^4) = 23,3
Момент сопротивления	Wx(cm^3) = 2,38 Wy(cm^3) = 5,96
Периметр (мм)	653

Закладные углового соединения

1	закладная **ALT 65.504-7,6**	2	закладная **ALT 65.504-18,6**

Закладные Т-образного соединения

1	закладная **ALT 60.510-15,6**	2	закладная **ALT 65.507-15,6**

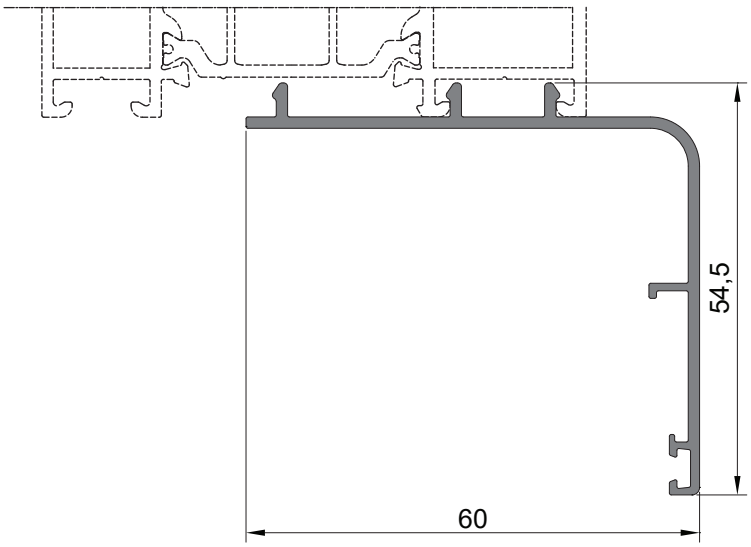

ALT 65.513 Нащельник

Периметр (мм)	267

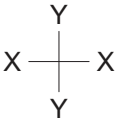

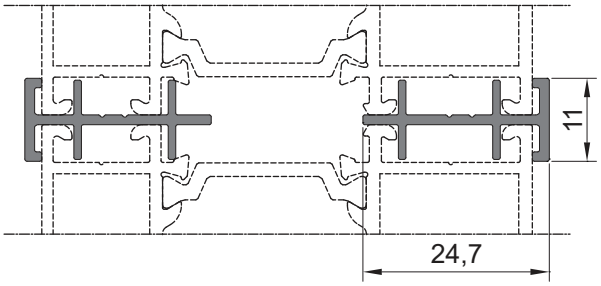

ALT 60.600 Рамный соединитель

Периметр (мм)	109

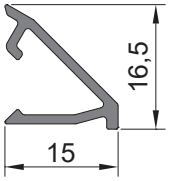

ALT 65.601 Отлив

Периметр (мм)	83

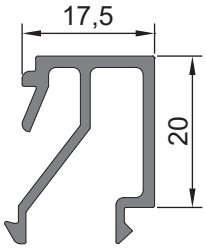

ALT 60.500 Штапик 17,5мм 32 с/п

Периметр (мм)	160

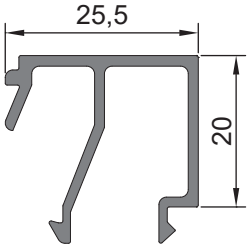

ALT 60.501 Штапик 25,5мм 24 с/п

Периметр (мм)	172

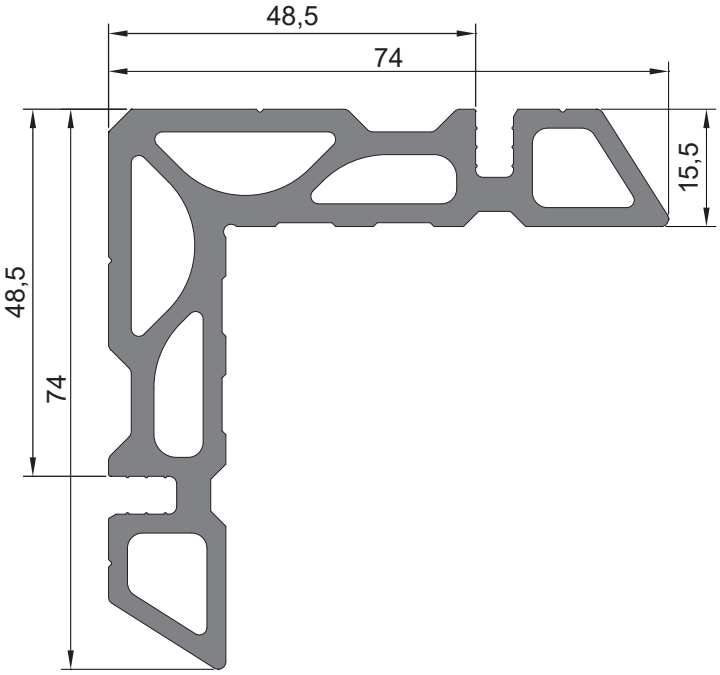

ALT 60.504 Угловая закладная 15,5 мм

ALT 60.510 Импостная закладная 7,45 мм

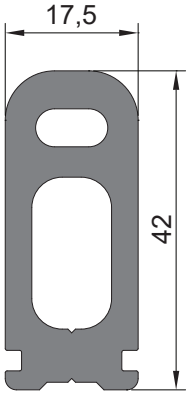

ALT 65.507 Импостная закладная 17,5 мм

04 Уплотнители

Вид	Артикул
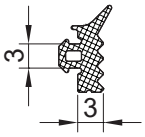	**ТПУ - 45.01**
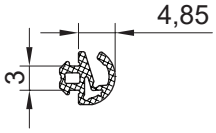	**ТПУ - 45.02**
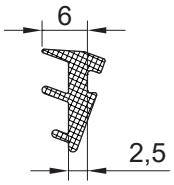	**ТПУ - 004**

05 Комплектующие изделия

Вид	Артикул	Применение	
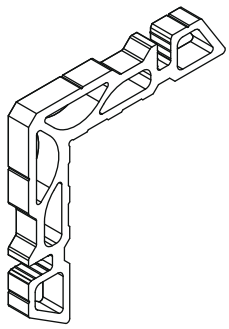	Угловая закладная **ALT 65.504-7,6** Исходный профиль **ALT 65.504** длина порезки L-7,6 мм	Устанавливается в профили: **ALT 60.100** **ALT 60.200** **ALT 60.300**	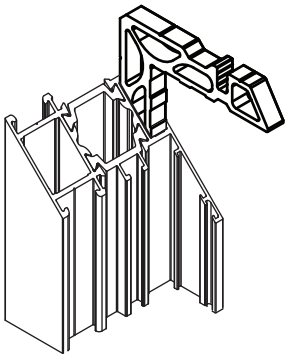
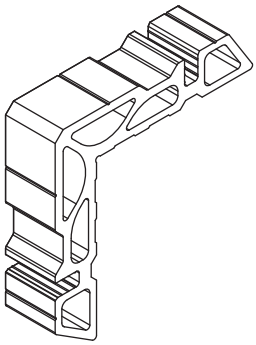	Угловая закладная **ALT 65.504-18,6** Исходный профиль **ALT 65.504** длина порезки L-18,6 мм	Устанавливается в профили: **ALT 60.100** **ALT 60.300**	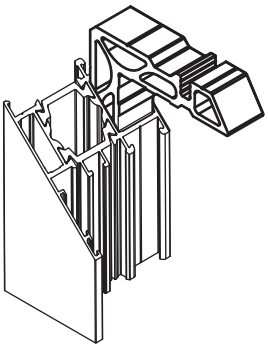
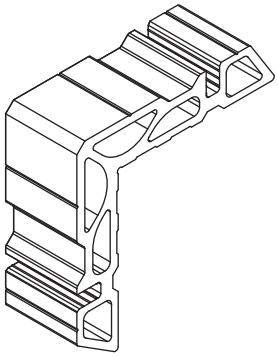	Угловая закладная **ALT 65.504-26,5** Исходный профиль **ALT 65.504** длина порезки L-26,5 мм	Устанавливается в профили: **ALT 60.200**	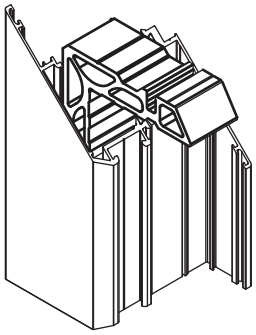
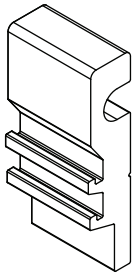	Угловая закладная **ALT 60.510-15,6** Исходный профиль **ALT 60.510** длина порезки L-15,6 мм	Устанавливается в профили: **ALT 60.300**	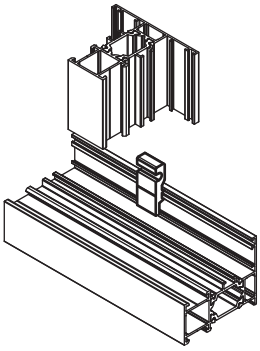
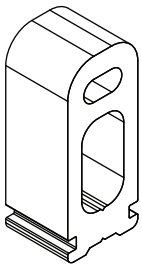	Угловая закладная **ALT 65.507-15,6** Исходный профиль **ALT 65.507** длина порезки L-15,6 мм	Устанавливается в профили: **ALT 60.300**	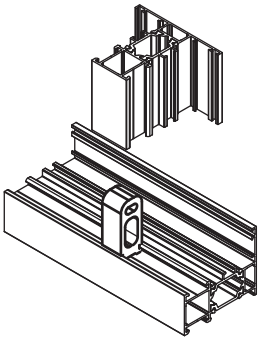

Вид	Артикул	Применение	
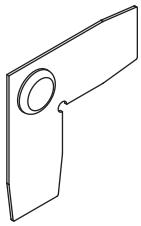	Выравнивающий уголок **ТП-50201**	Устанавливается в профили: **ALT 60.100** **ALT 60.200** **ALT 60.300**	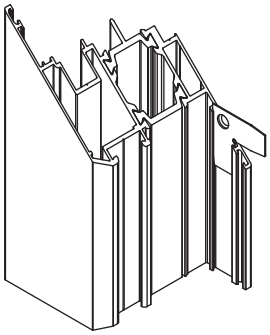
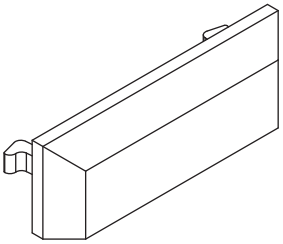	Крышка дренажного отверстия **ТПУ-016**		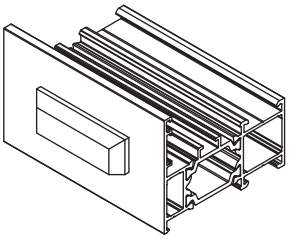
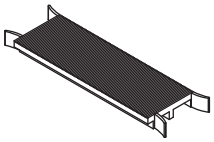	Подкладка опорная **ТПУ-60.02**		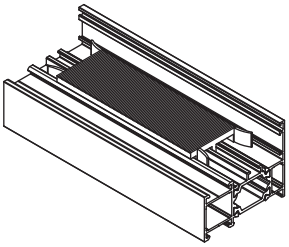
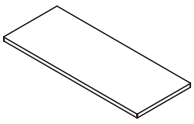	Подкладка рихтовочная **ТПУ-012**		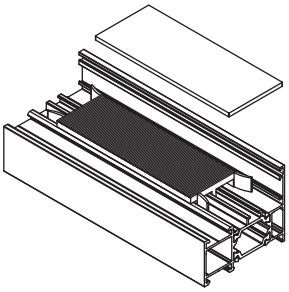
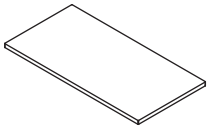	Подкладка рихтовочная **ТПУ-013**		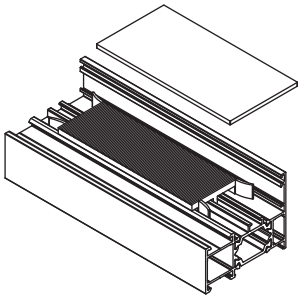

Вид	Артикул	Применение
	Декоративная заглушка отверстия **ТПУ-021**	
	Винт установочный **5*5 А2 Д914**	Используется для фиксации импостных закладных **ALT 65.510**
	Винт установочный **5*12 А2 Д914**	Используется для фиксации импостных закладных **ALT 65.507**
	Штифт нагель **DR1015 5x10 A2**	Используется для фиксации закладных
	Саморез 4,2x13 **DIN 7982 A2**	
	Саморез 4,2x13 **DIN 7981 A2**	
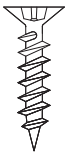	Саморез 4,2x19 **DIN 7982 A2**	
	Саморез 4,2x19 **DIN 7981 A2**	

06 Сечения оконных конструкций

М 1:1

Окно глухое

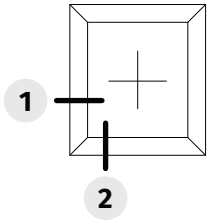

1

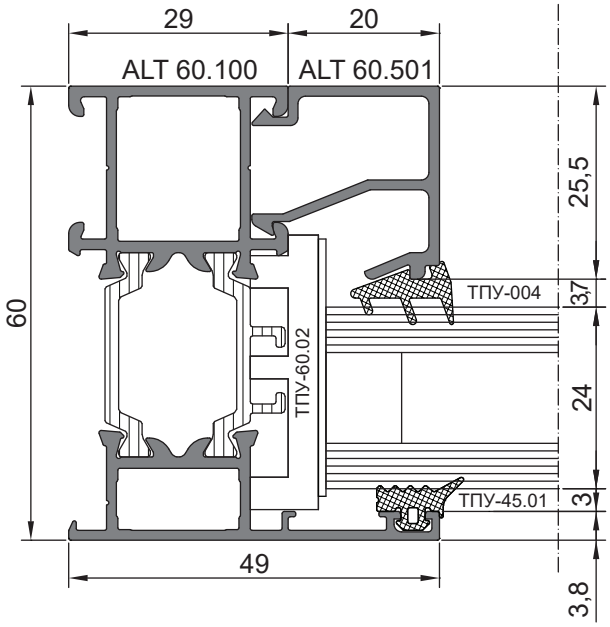

2

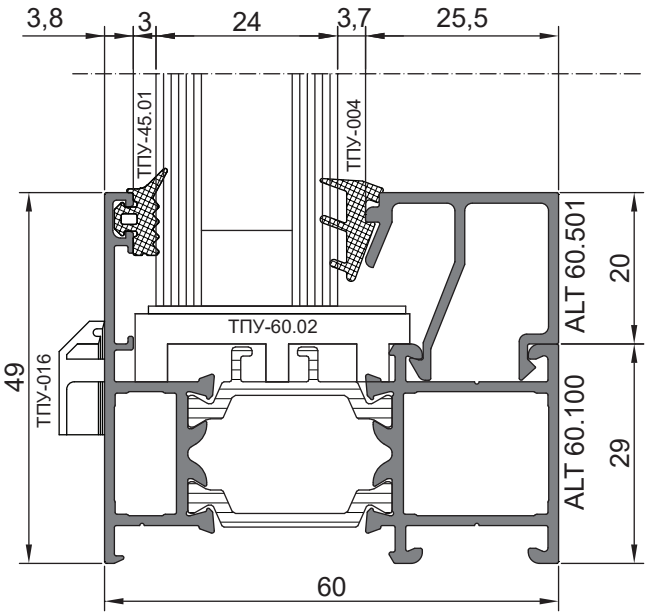

М 1:1

Окно глухое

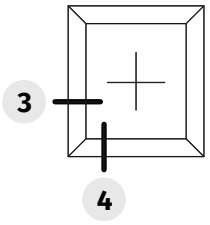

3

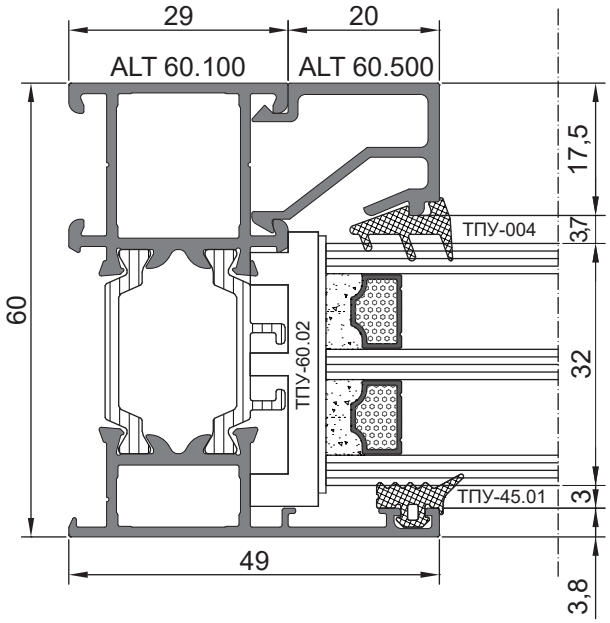

4

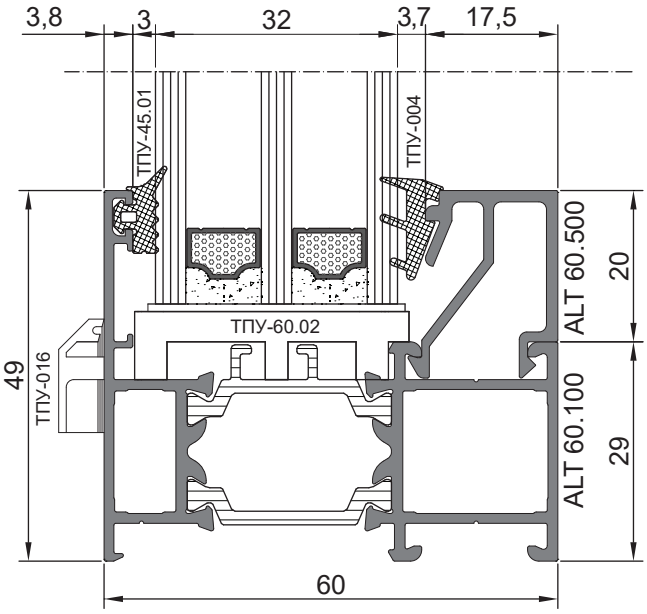

М 1:1

Окно с открыванием

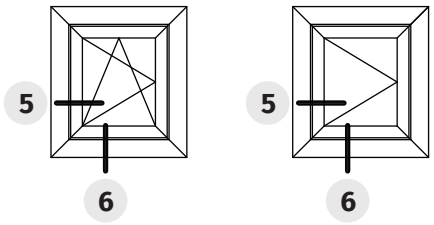

5

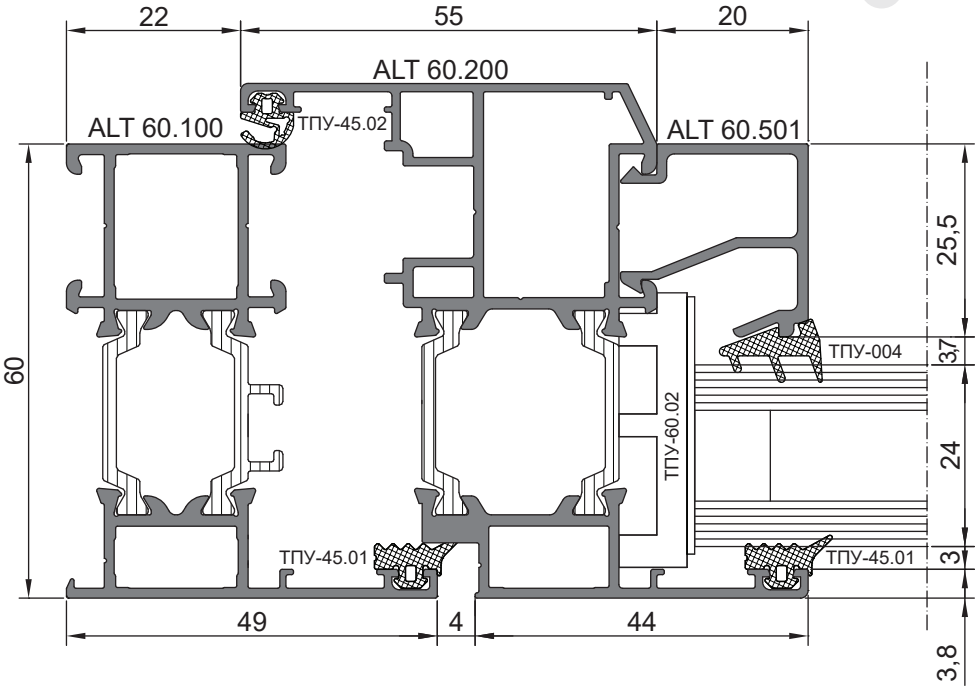

6

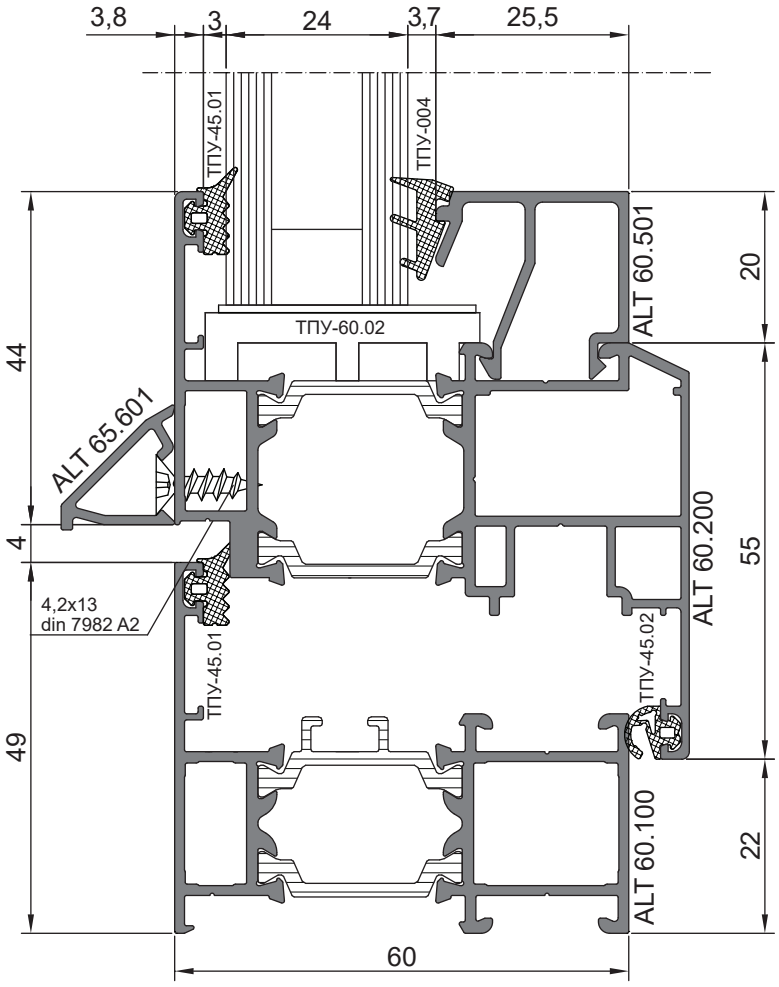

M 1:1

Окно с открыванием

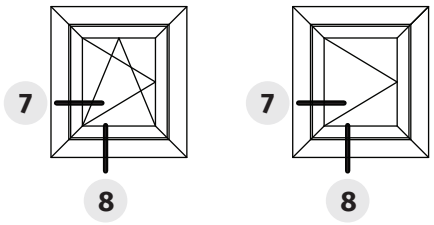

7

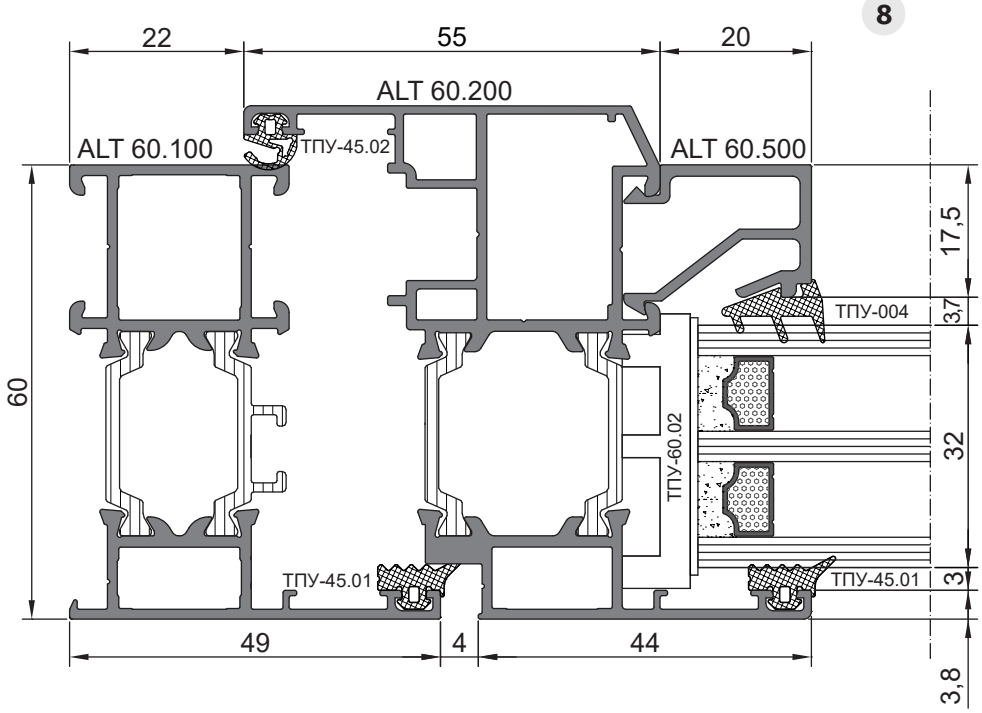

8

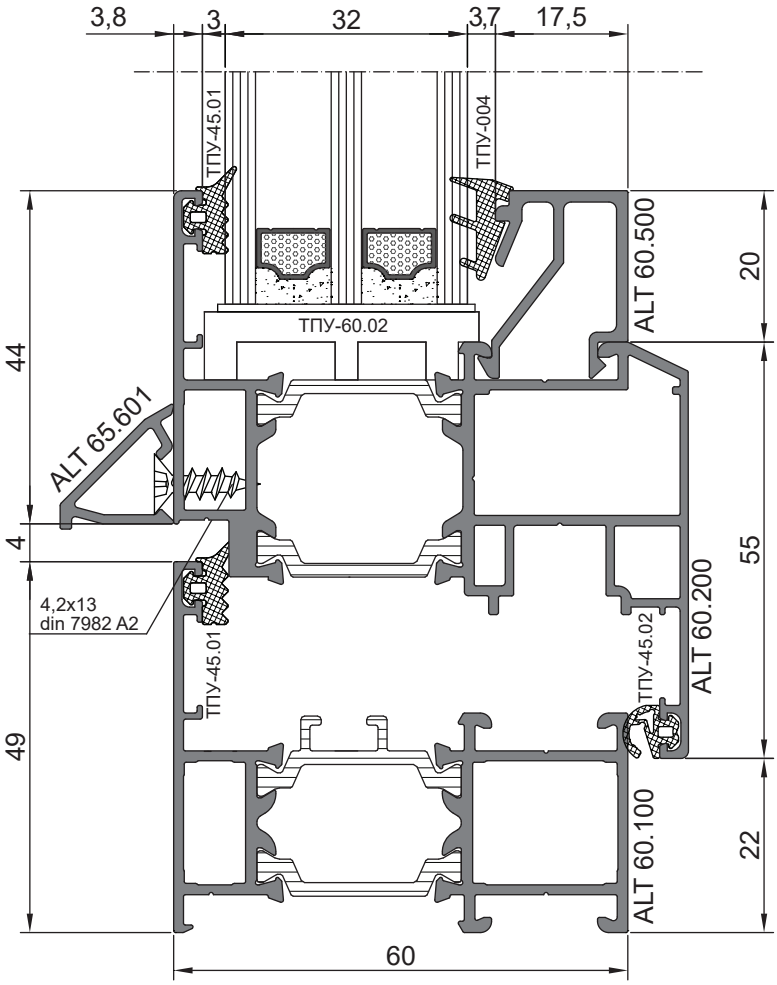

М 1:1

Окно комбинированное

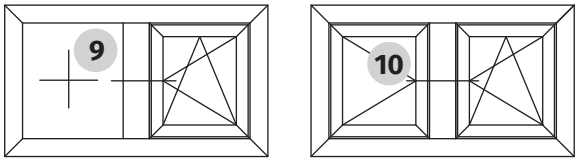

9

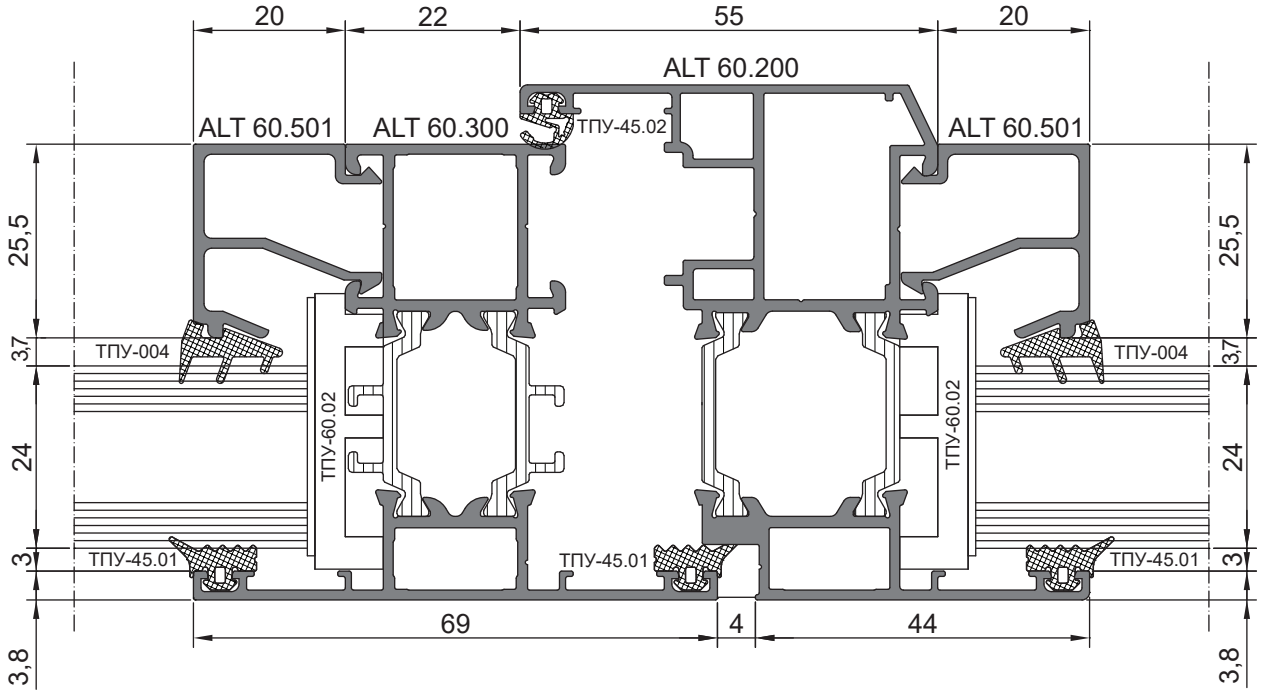

10

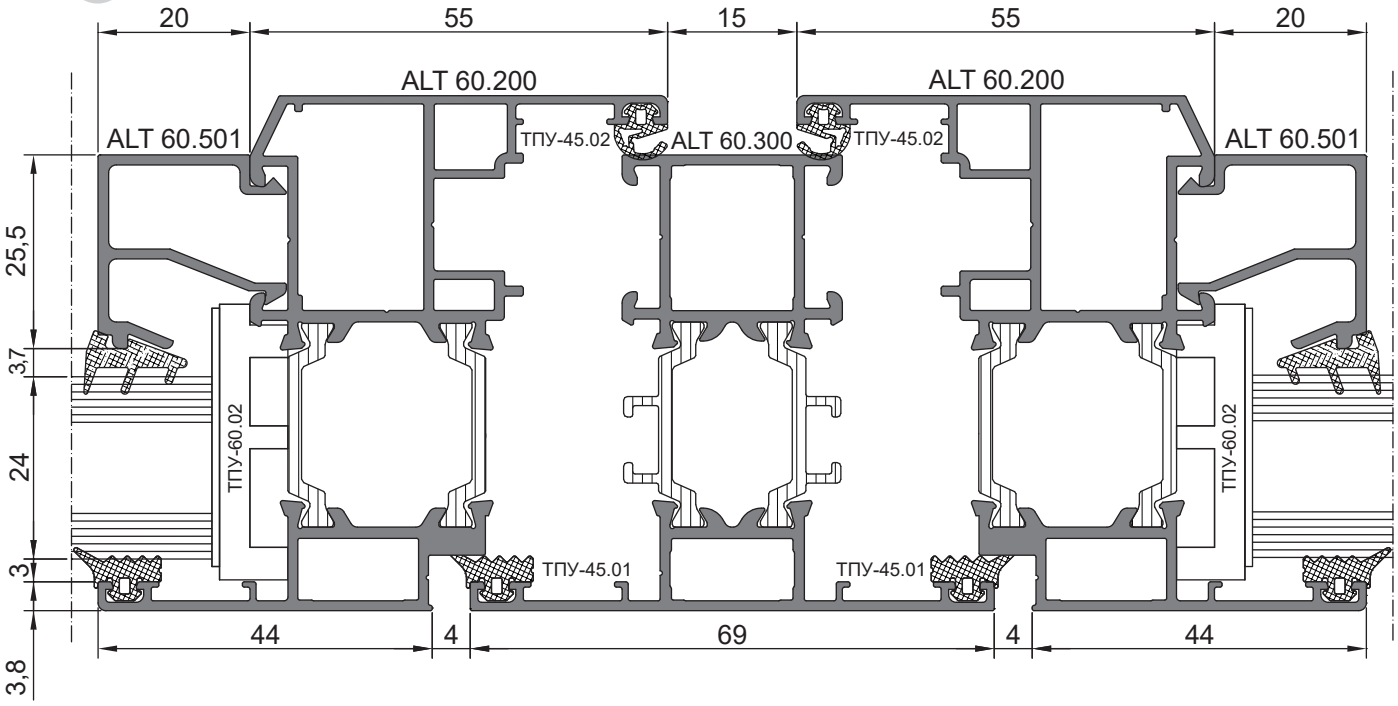

M 1:1

Окно комбинированное

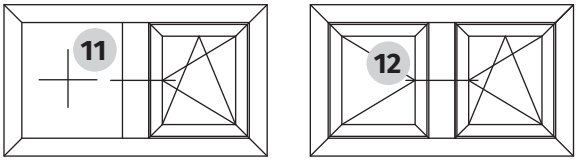

11

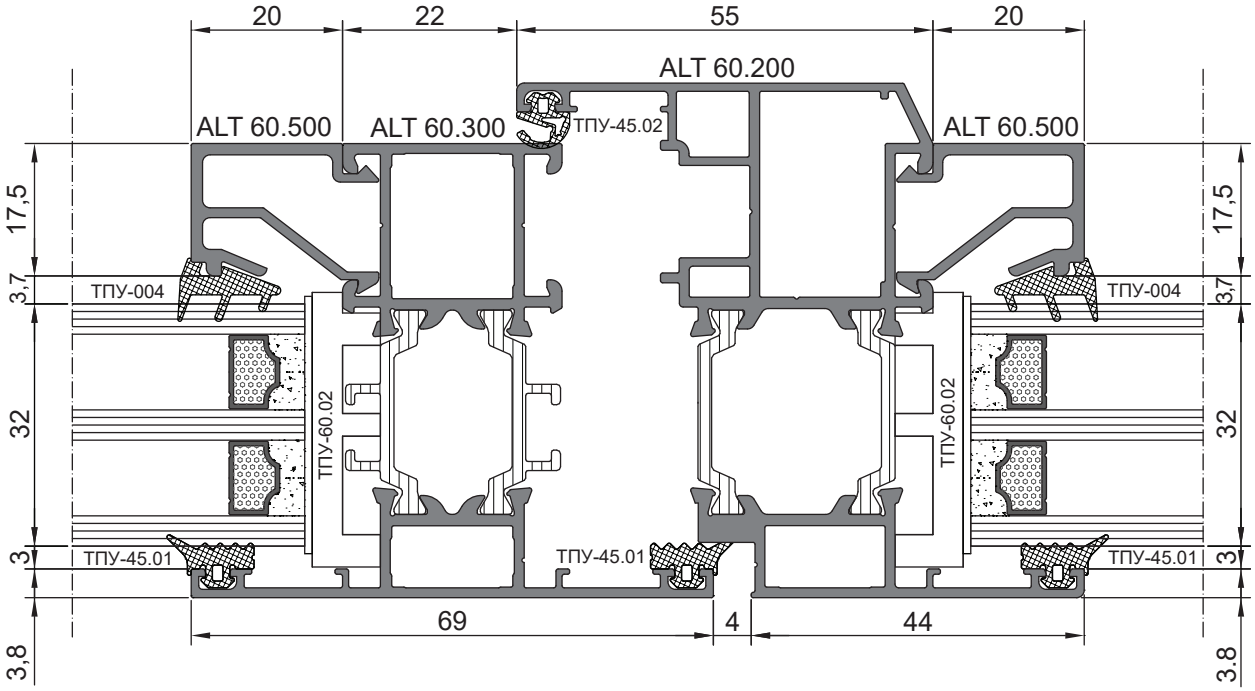

12

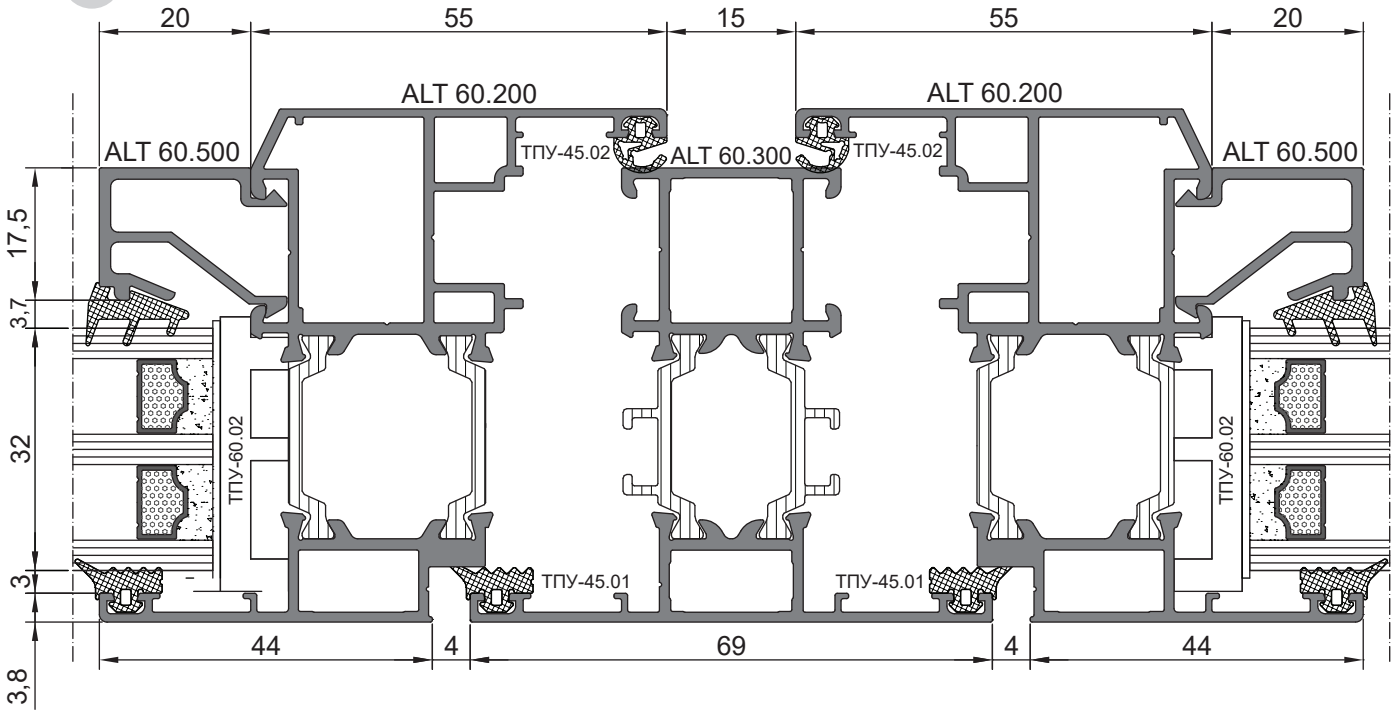

M 1:1

Угловое соединение 180°

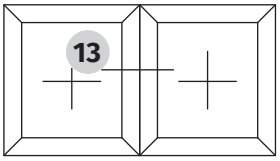

13

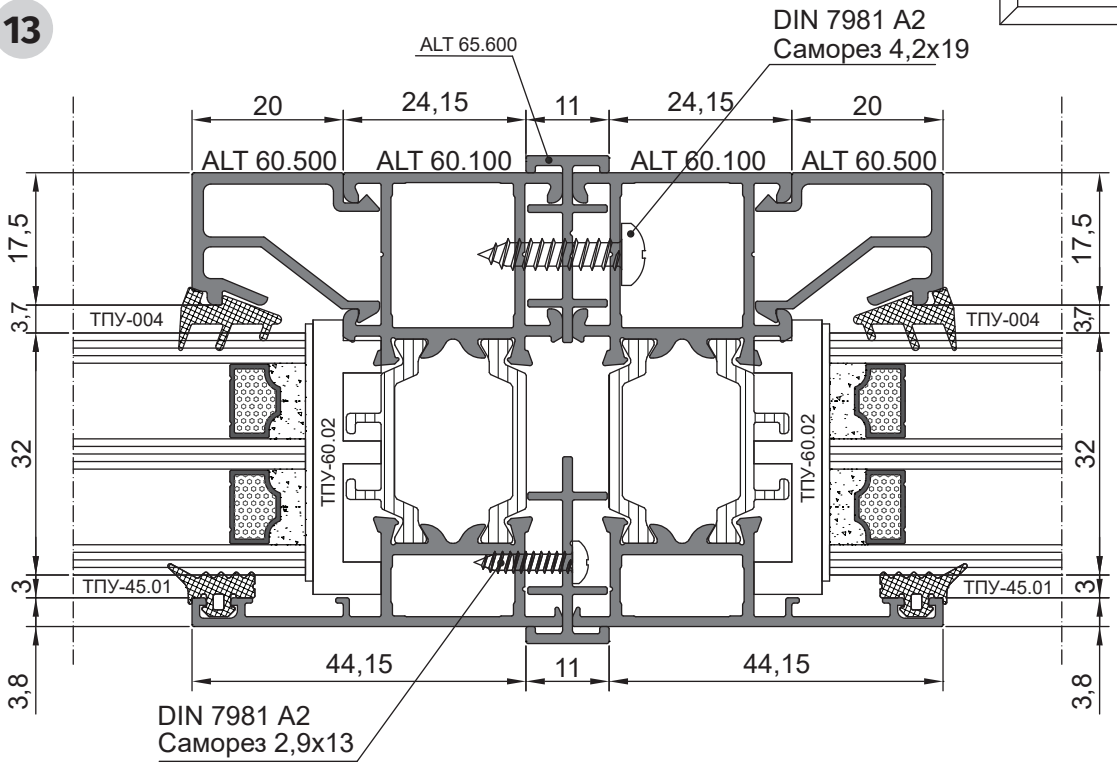

Интеграция импоста в створку

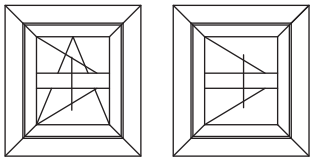

14 14

14

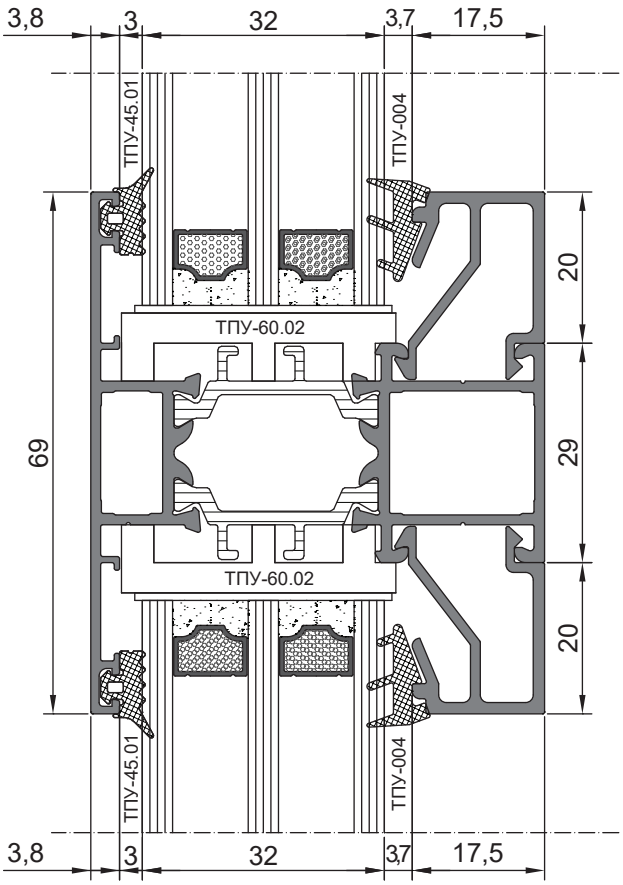

М 1:1

Окно распашное в фасад

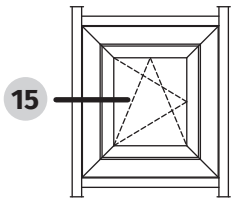

15

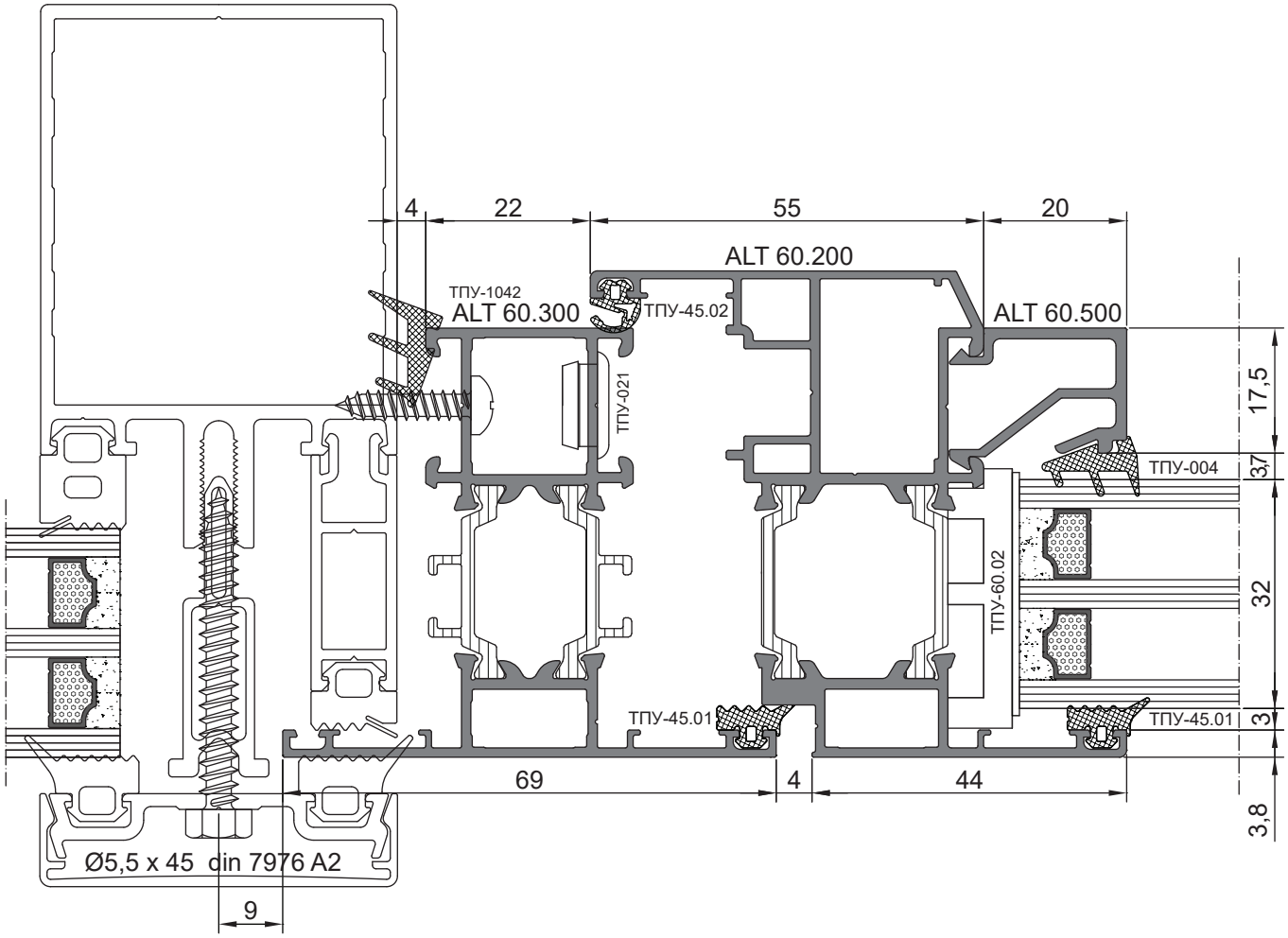

07 Схемы сборки и обработки конструкций

Сборка угловых соединений рамы оконной штифтованием

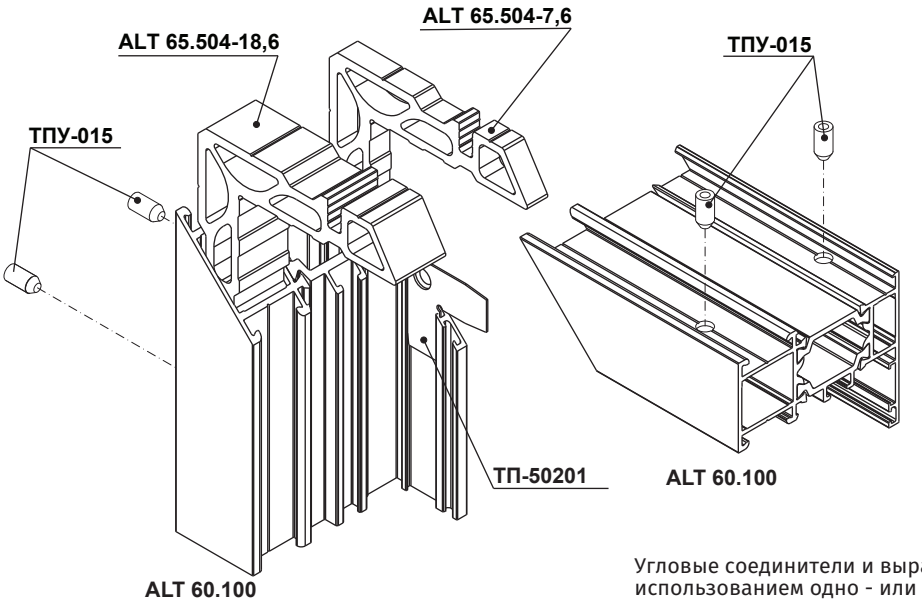

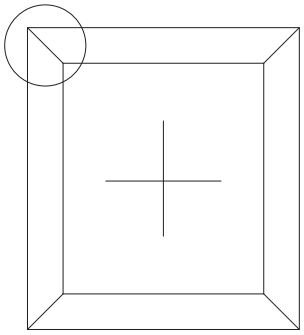

Угловые соединители и выравнивающие уголки устанавливать с использованием одно - или двухкомпонентного клея.
На соединяемые поверхности профилей нанести клей. После сборки соединения удалить излишки клея с лицевых поверхностей.

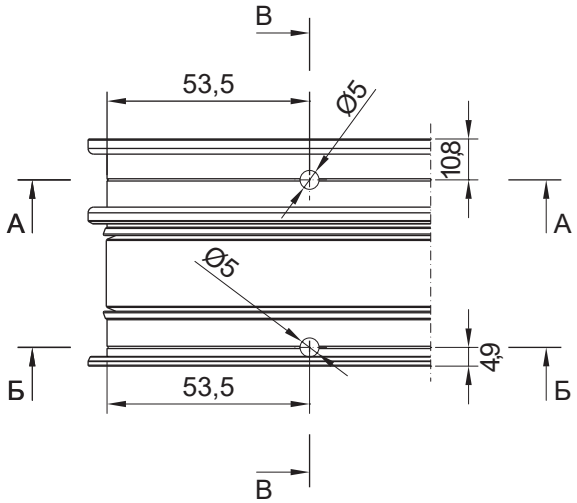

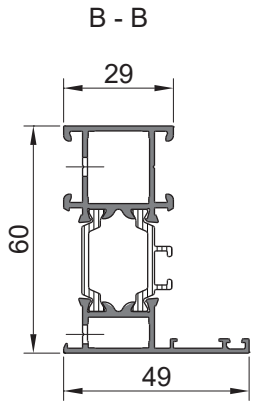

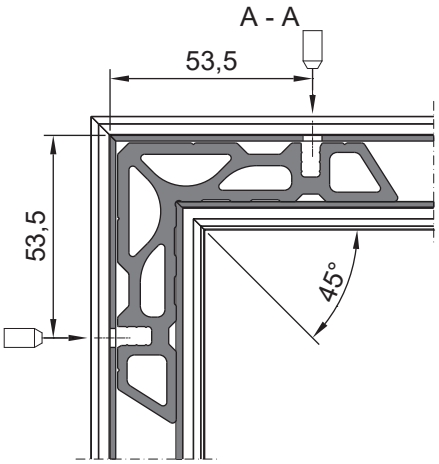

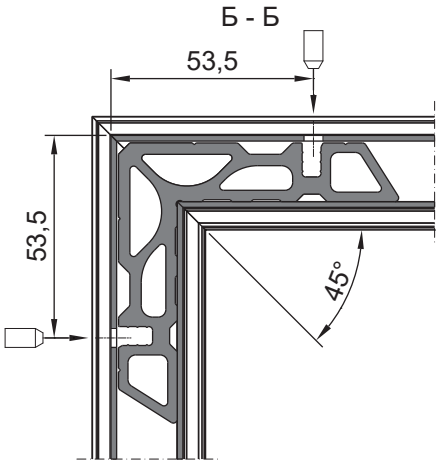

Сборка угловых соединений рамы оконной штифтованием

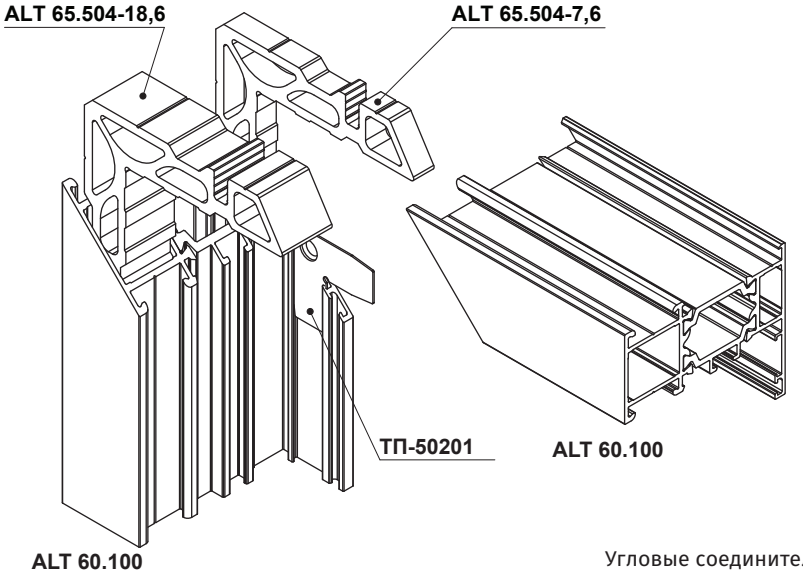

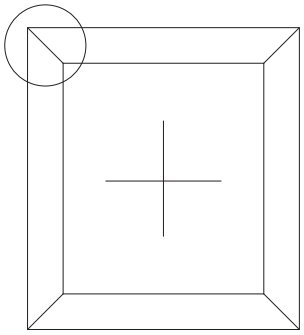

Угловые соединители и выравнивающие уголки устанавливать с использованием одно - или двухкомпонентного клея.
На соединяемые поверхности профилей нанести клей. После сборки соединения удалить излишки клея с лицевых поверхностей.

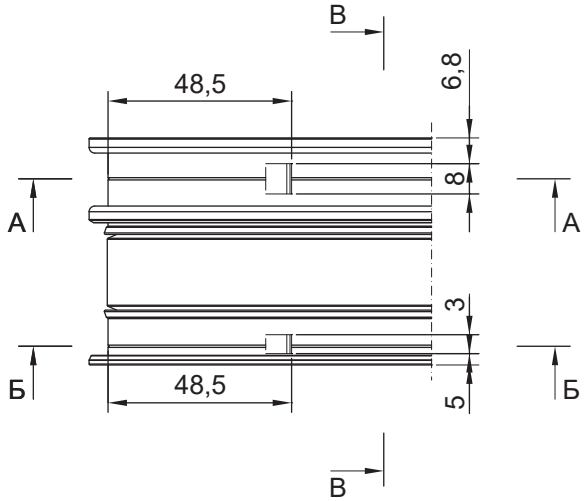

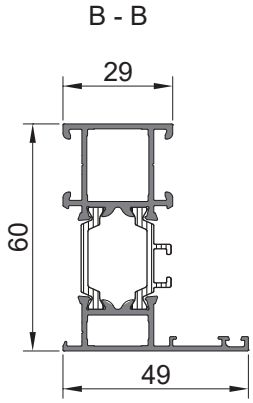

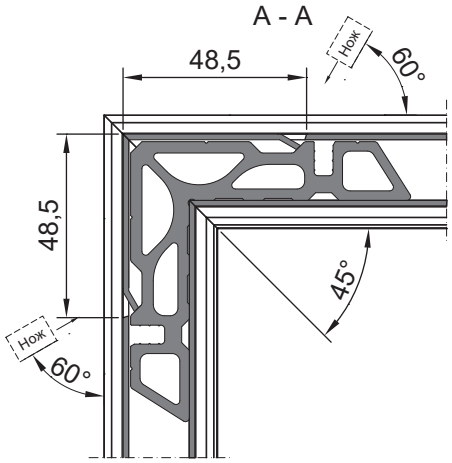

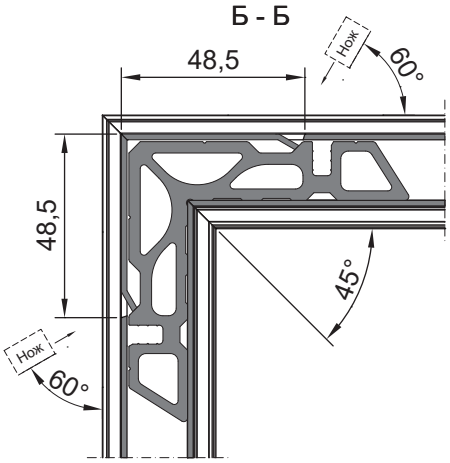

Сборка угловых соединений рамы оконной штифтованием

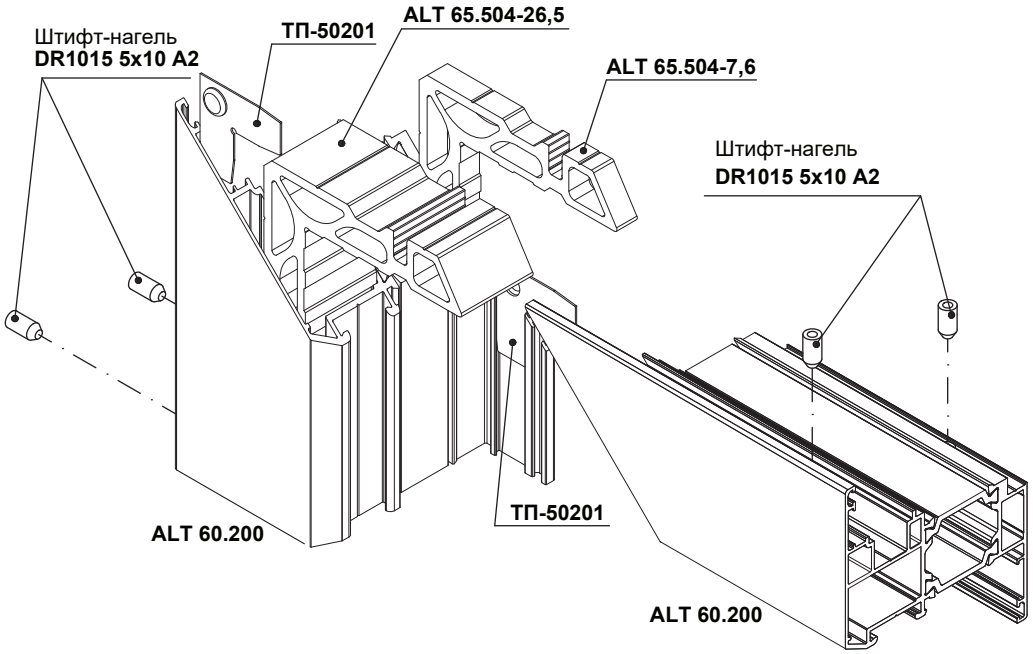

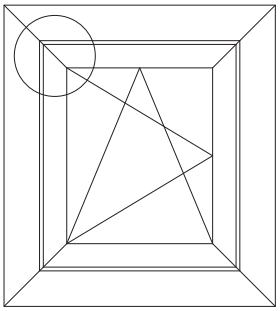

Угловые соединители и выравнивающие уголки устанавливать с использованием одно - или двухкомпонентного клея.
На соединяемые поверхности профилей нанести клей. После сборки соединения удалить излишки клея с лицевых поверхностей.

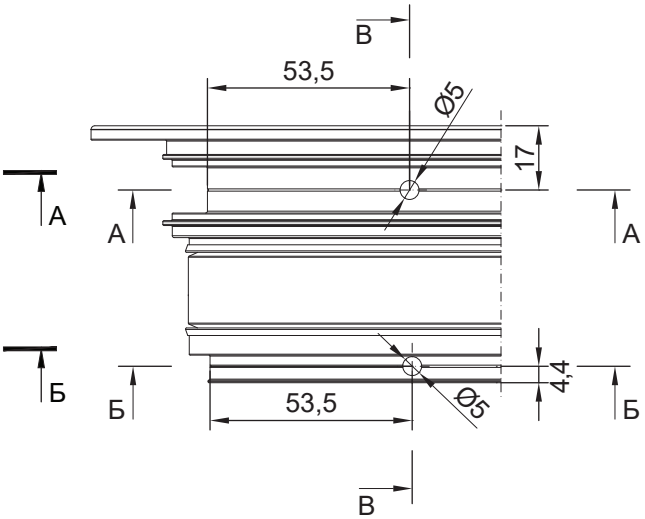

В - В

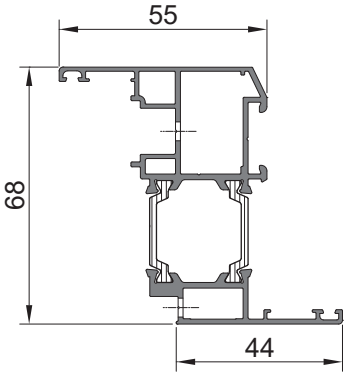

А - А

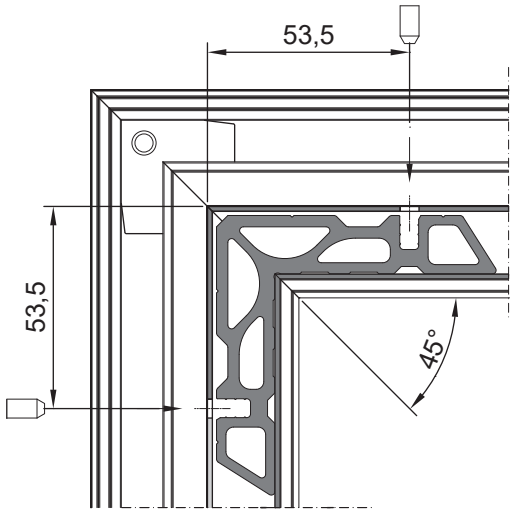

Б - Б

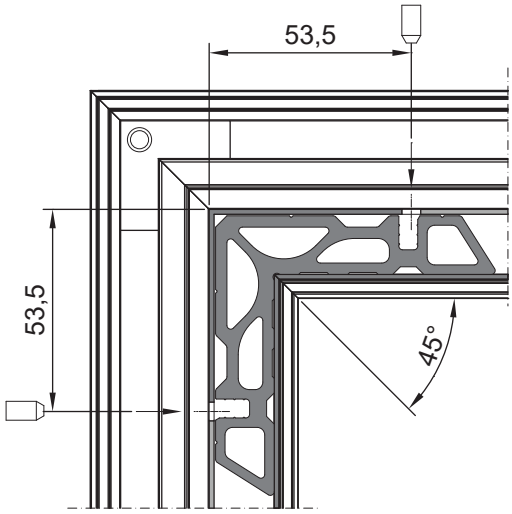

Сборка угловых соединений рамы оконной штифтованием

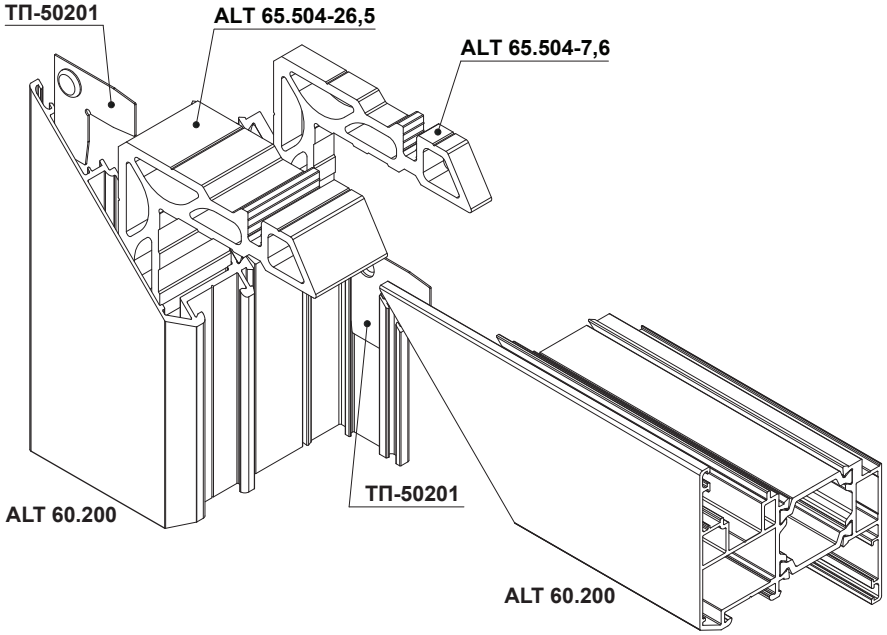

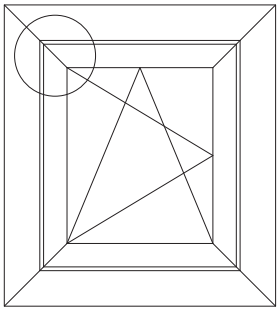

Угловые соединители и выравнивающие уголки устанавливать с использованием одно - или двухкомпонентного клея.
На соединяемые поверхности профилей нанести клей. После сборки соединения удалить излишки клея с лицевых поверхностей.

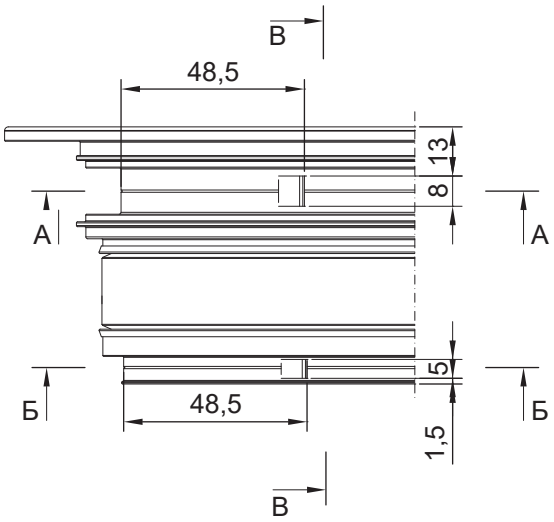

В - В

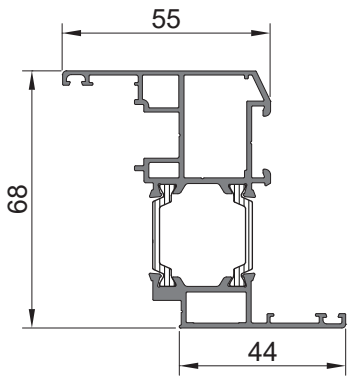

А - А

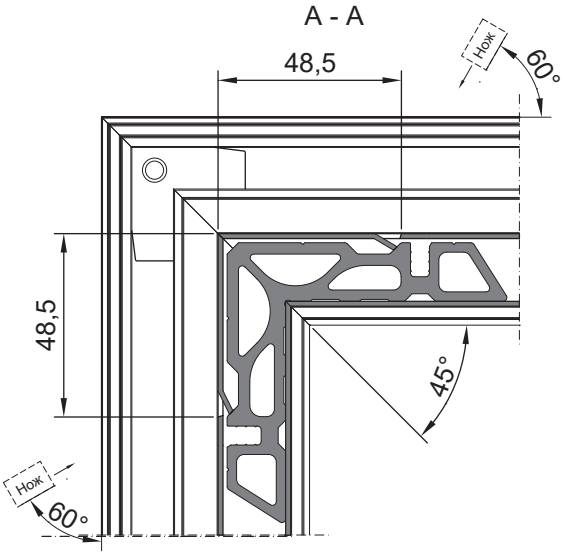

Б - Б

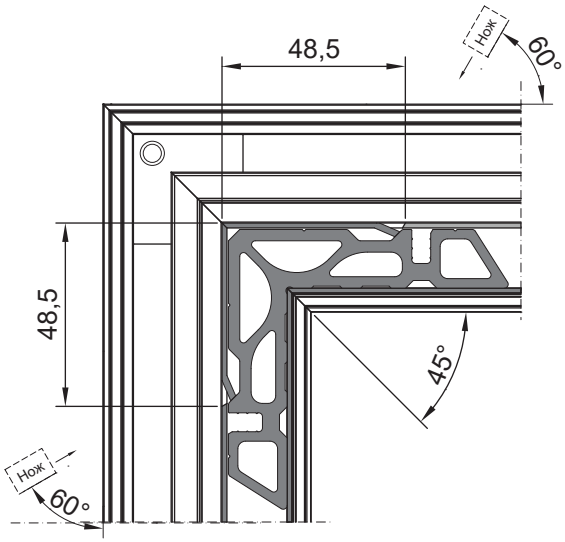

Сборка Т-соединения оконного импоста

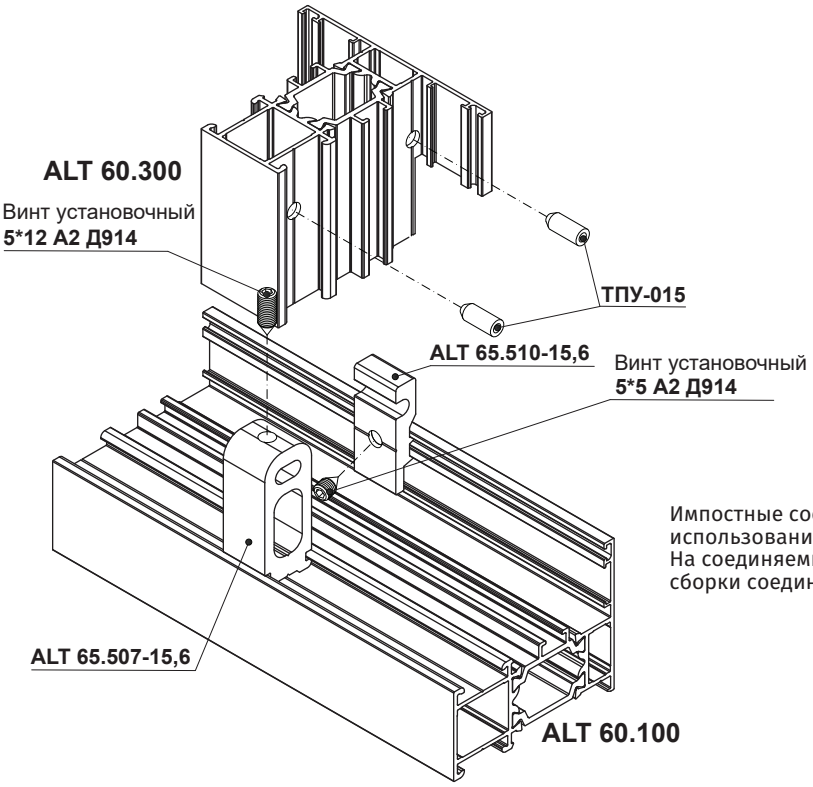

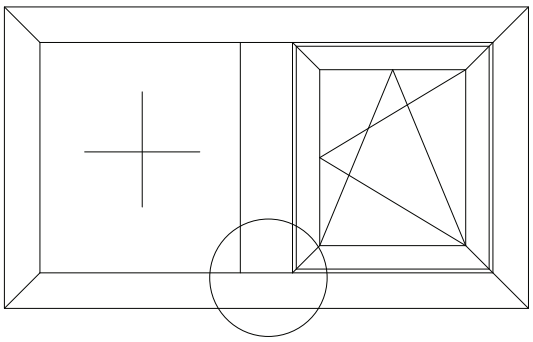

Импостные соединители и выравнивающие уголки устанавливать с использованием одно - или двухкомпонентного клея.
На соединяемые поверхности профилей нанести клей. После сборки соединения удалить излишки клея с лицевых поверхностей.

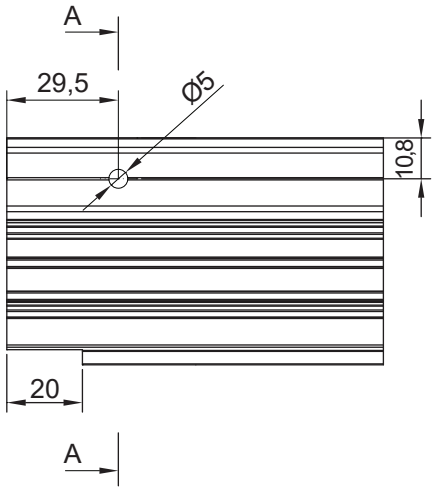

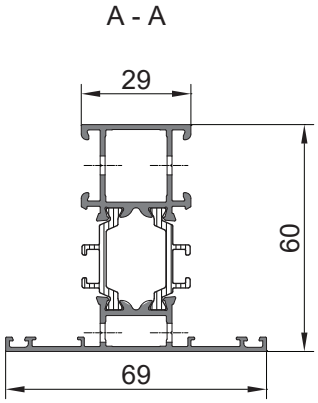

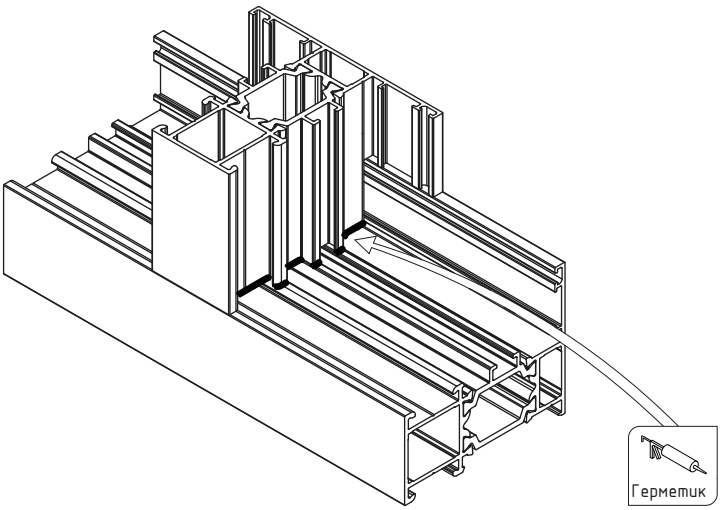

Схема установки опорных подкладок ТПУ-60.02

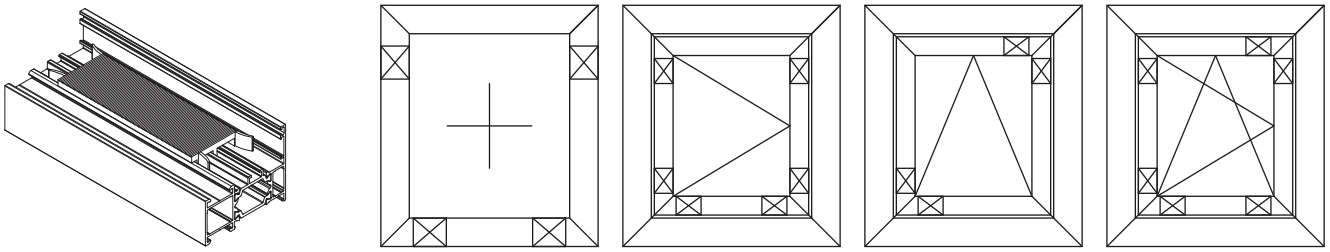

Обработка и установка наружного и внутреннего уплотнителей заполнений

Обработка наружного уплотнителя **ТПУ-45.01**
Вариант 1

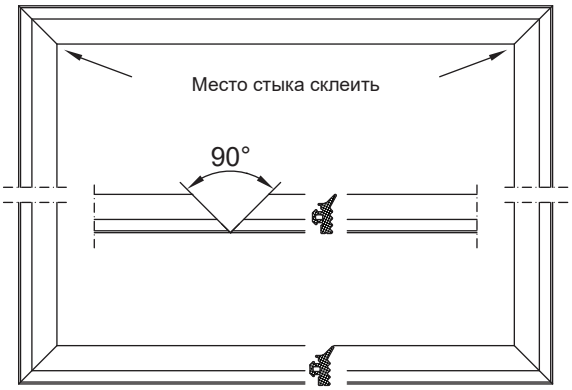

Обработка наружного уплотнителя **ТПУ-004, ТПУ-1042**
Вариант 1

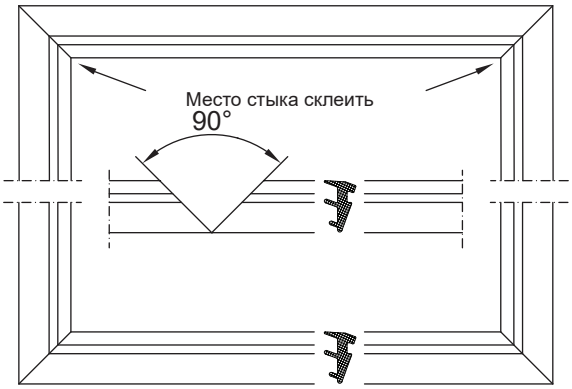

Обработка наружного уплотнителя **ТПУ-45.01**
Вариант 2

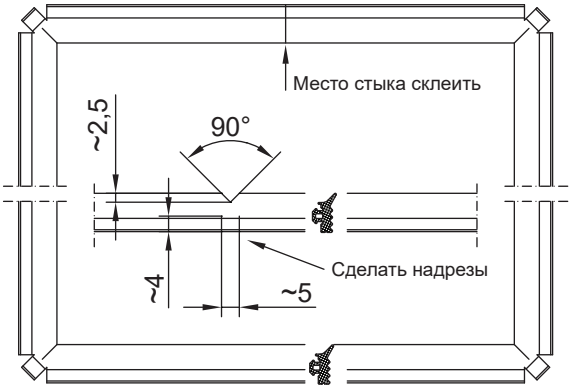

Обработка наружного уплотнителя **ТПУ-004, ТПУ-1042**
Вариант 2

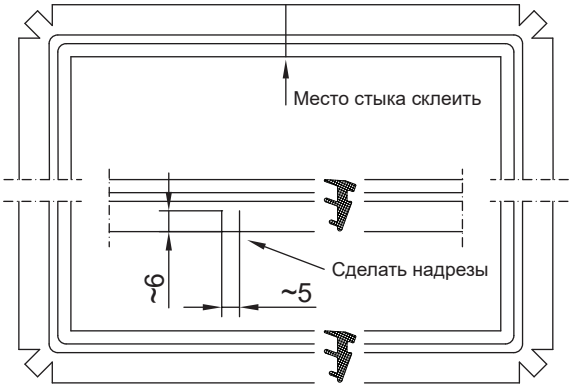

Последовательность монтажа уплотнителей:

1. Перед установкой наружного уплотнителя нанести герметик в паз (посадочное место) уплотнителя в угловых участках рамы (створки).
2. Наружный уплотнитель вставить в паз, начиная монтаж с середины верхнего профиля. В угловых зонах сделать надрезы, согласно схемы, с учетом припуска по длине 1% на каждую сторону.
3. Место стыка уплотнителя склеить клеем на основе цианокрилата.
4. Перед установкой заполнения в угловые зоны наружного уплотнителя с надрезами нанести герметик.
5. Установить заполнение в раму (створку) на подкладки, согласно схемы установки опорных и дистанционных подкладок.
6. Установить штапики в последовательности: вверху, внизу и по бокам.
7. С помощью деревянных клиньев, прижать заполнение к наружному уплотнителю и в образовавшийся зазор между штапиком и заполнением вставить внутренний уплотнитель. Монтаж вести, начиная с середины верхнего профиля. В угловых зонах сделать надрезы, согласно схемы, с учетом припуска по длине 1% на каждую сторону. При монтаже применять специальный инструмент, избегая ударов по уплотнителю. Для облегчения установки уплотнителя на кромку заполнения нанести силиконовый спрей.
8. Место стыка уплотнителя склеить клеем на основе цианокрилата.
9. Проверить правильное функционирование створки.

Обработка дренажных пазов в раме

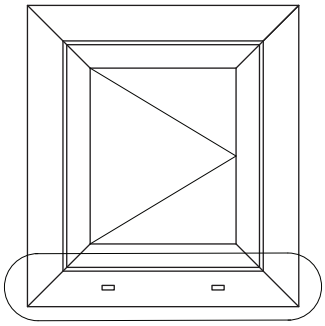

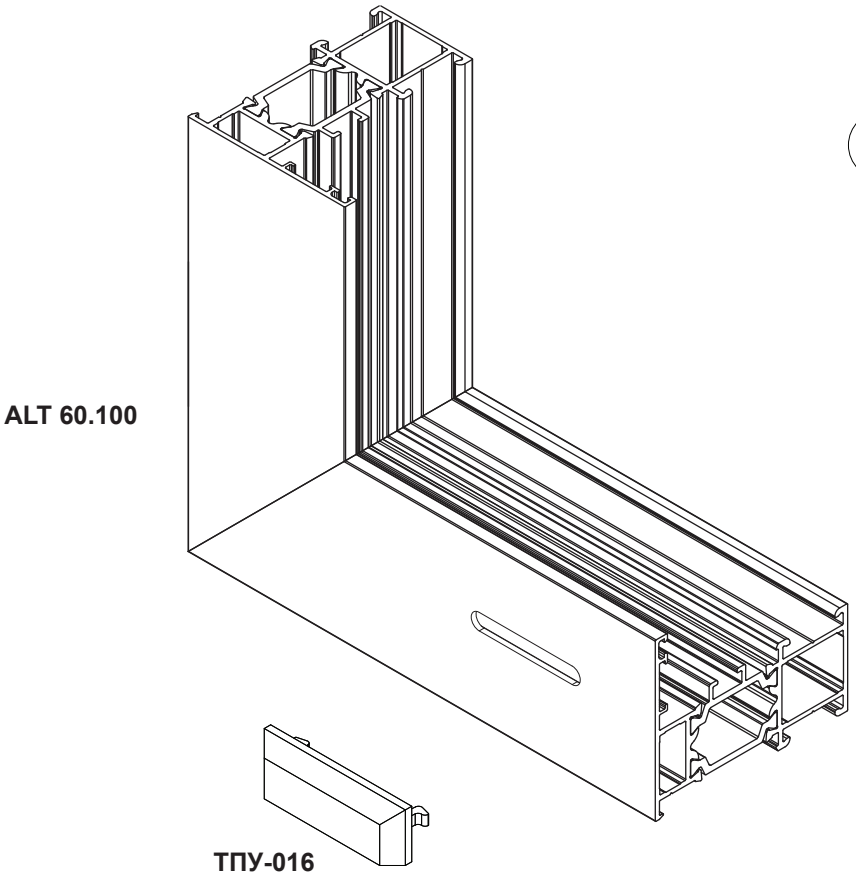

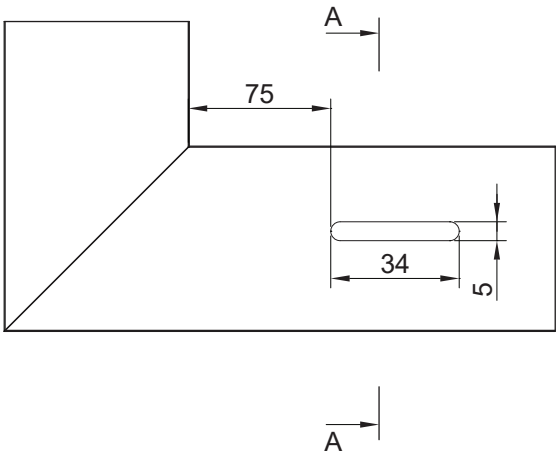

A - A

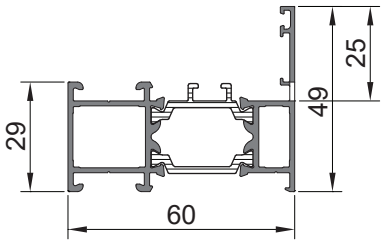

Обработка створки для установки ручки 2 створку под ПВХ фурнитуру

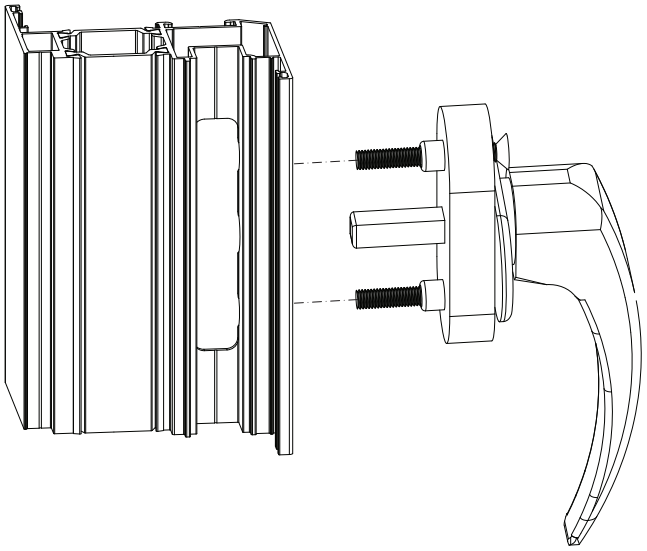

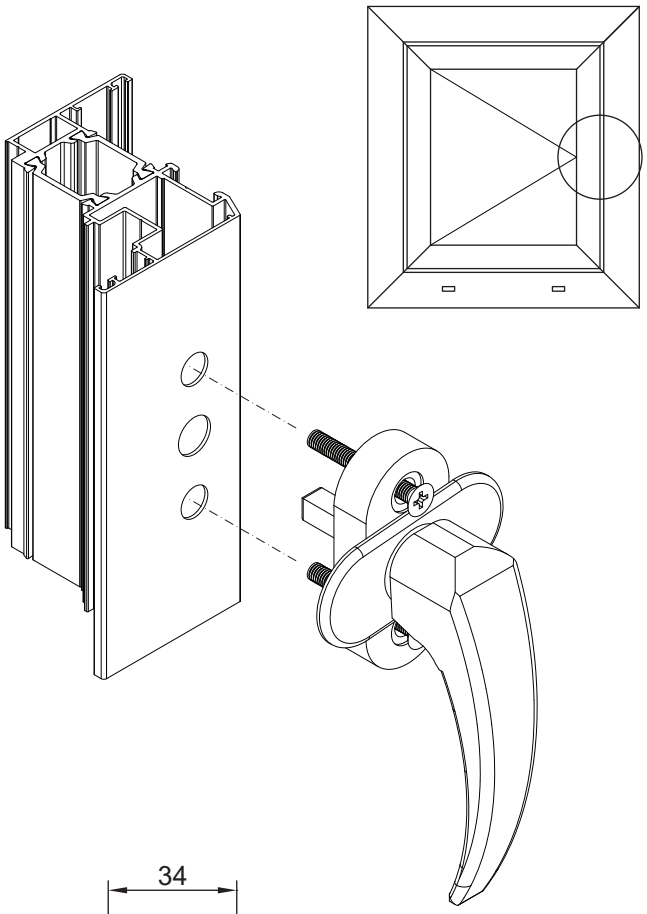

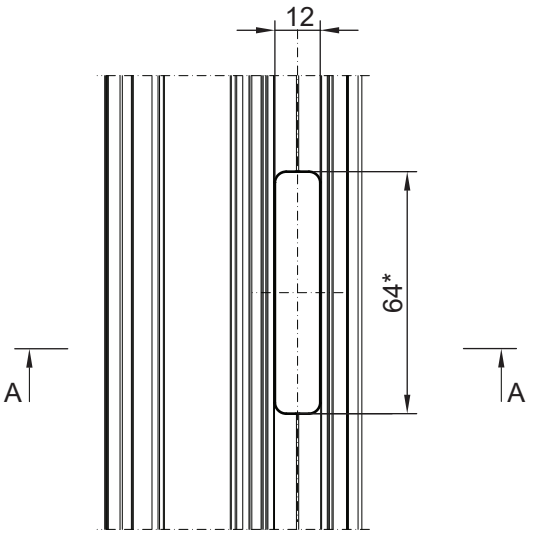

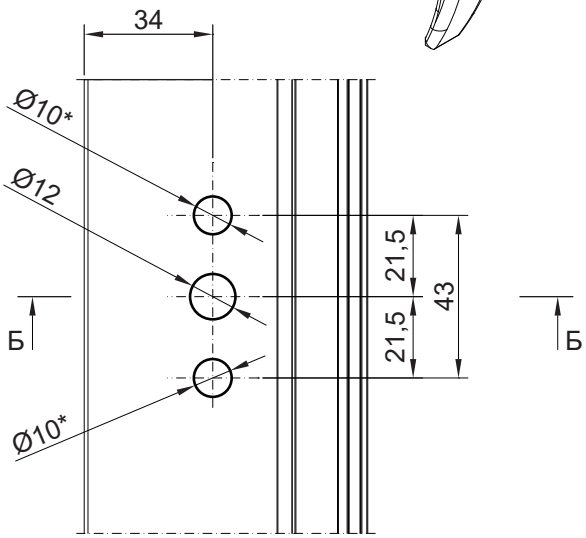

А - А

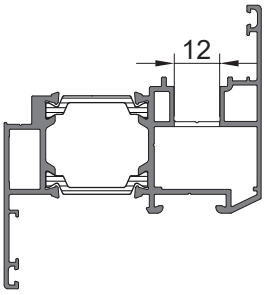

Б - Б

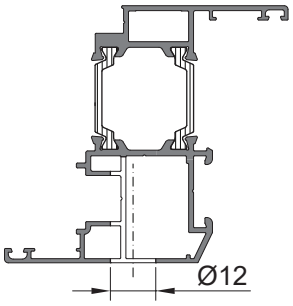

* - размер уточнить в зависимости от выбранной фурнитуры

Обработка и установка нащельника (арт. ALT 65.513)

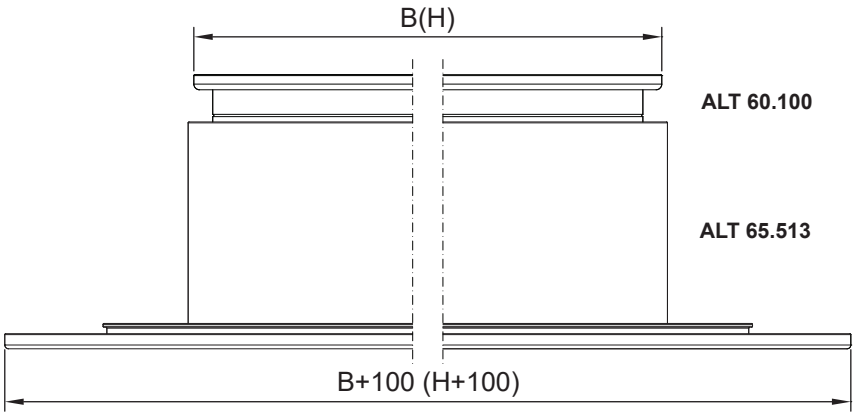

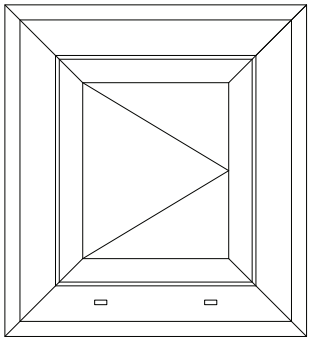

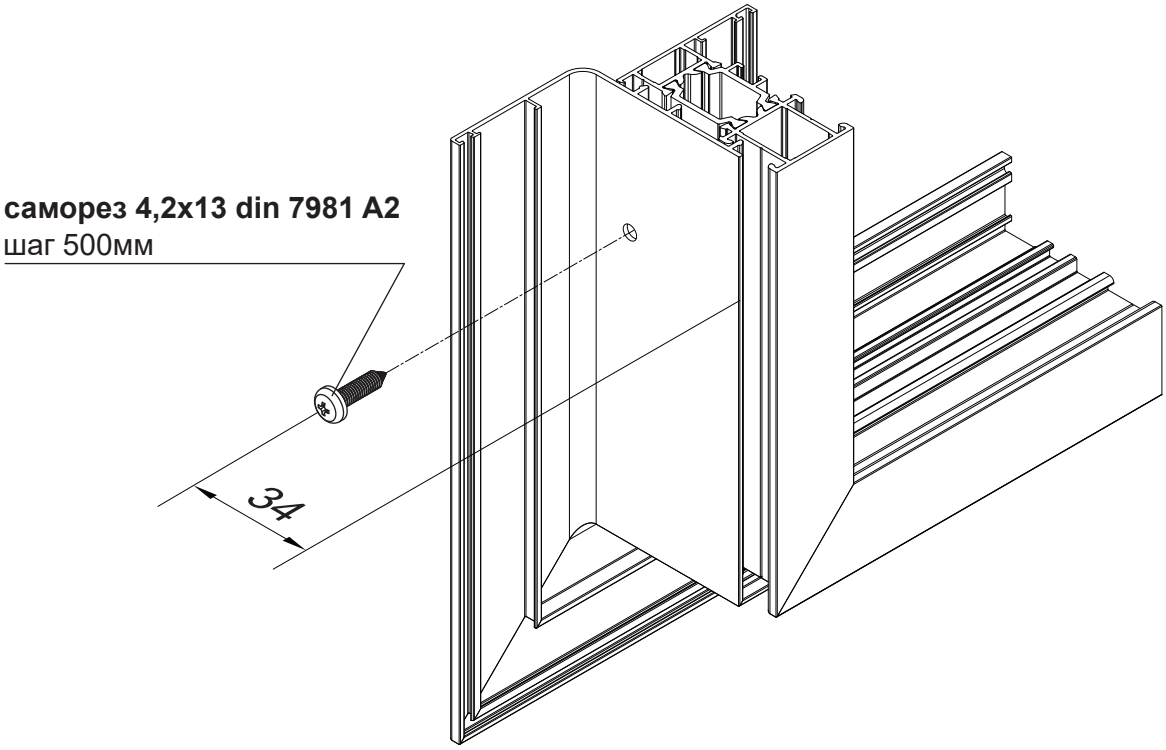

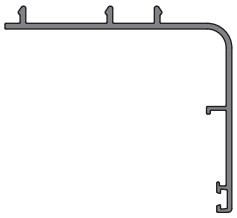

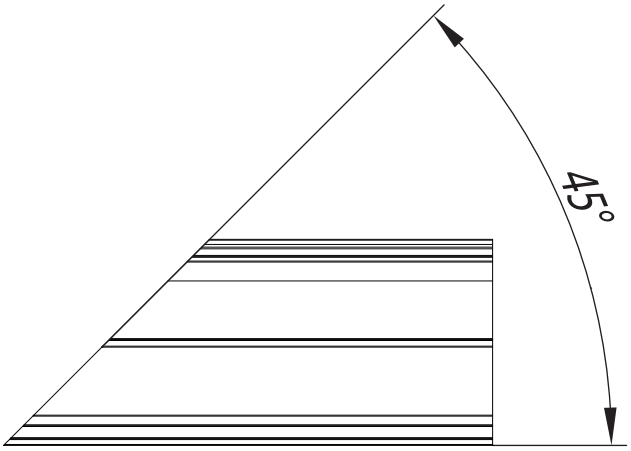

Обработка и установка отлива (арт. ALT 65.601)

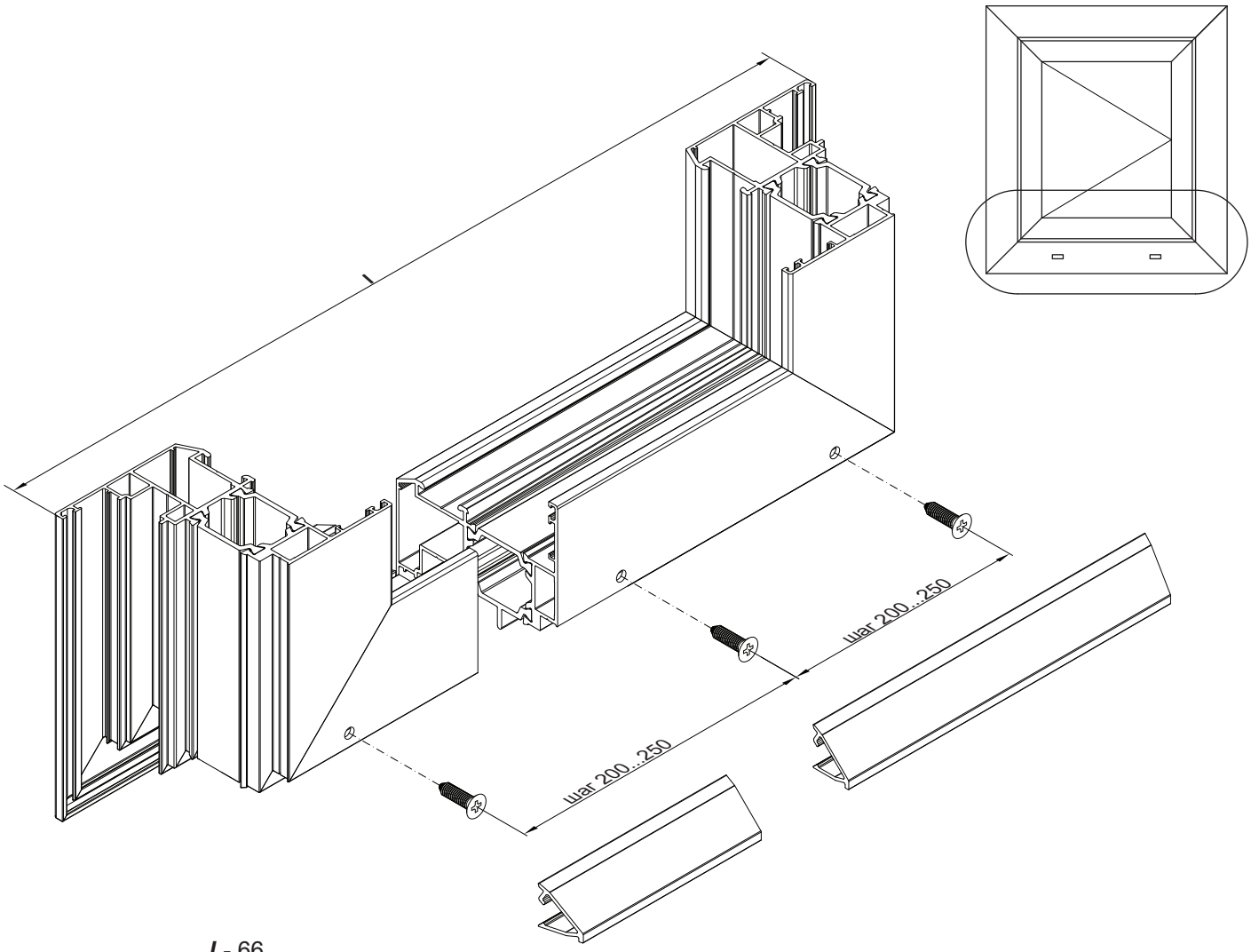

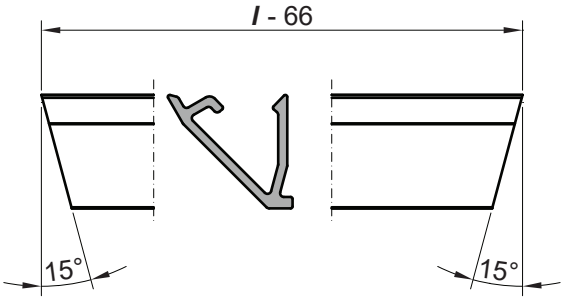

Шаг 1
сверление отверстий
в створке

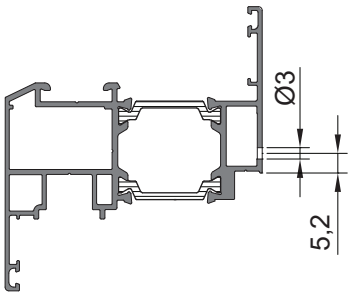

Шаг 2
Установка саморезов
4,2x13 din 7982 A2

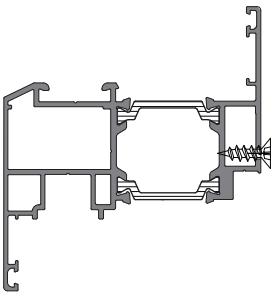

Шаг 3
Защелкивание отлива
арт. ALT 65.601

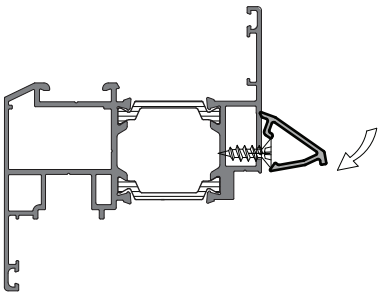

08 Фурнитура

Схема Fornax Alu-16, петли на зажимах

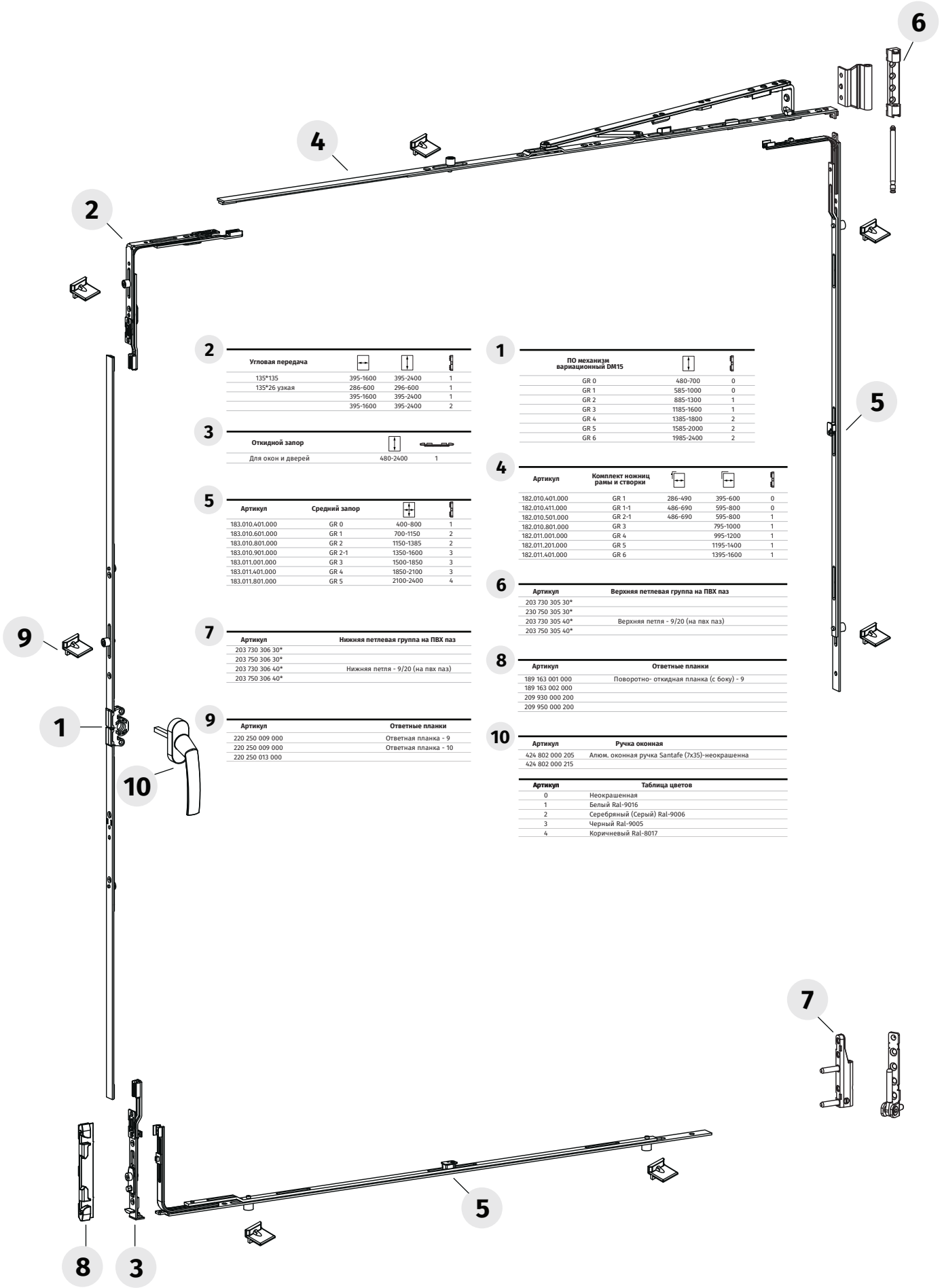

2

Угловая передача			
135*135	395-1600	395-2400	1
135*26 узкая	286-600	296-600	1
	395-1600	395-2400	1
	395-1600	395-2400	2

3

Откидной запор		
Для окон и дверей	480-2400	1

5

Артикул	Средний запор		
183.010.401.000	GR 0	400-800	1
183.010.601.000	GR 1	700-1150	2
183.010.801.000	GR 2	1150-1385	2
183.010.901.000	GR 2-1	1350-1600	3
183.011.001.000	GR 3	1500-1850	3
183.011.401.000	GR 4	1850-2100	3
183.011.801.000	GR 5	2100-2400	4

7

Артикул	Нижняя петлевая группа на ПВХ паз
203 730 306 30*	
203 750 306 30*	
203 730 306 40*	Нижняя петля - 9/20 (на пвх паз)
203 750 306 40*	

9

Артикул	Ответные планки
220 250 009 000	Ответная планка - 9
220 250 009 000	Ответная планка - 10
220 250 013 000	

1

ПО механизм вариационный DM15		
GR 0	480-700	0
GR 1	585-1000	0
GR 2	885-1300	1
GR 3	1185-1600	1
GR 4	1385-1800	2
GR 5	1585-2000	2
GR 6	1985-2400	2

4

Артикул	Комплект ножниц рамы и створки			
182.010.401.000	GR 1	286-490	395-600	0
182.010.411.000	GR 1-1	486-690	595-800	0
182.010.501.000	GR 2-1	486-690	595-800	1
182.010.801.000	GR 3		795-1000	1
182.011.001.000	GR 4		995-1200	1
182.011.201.000	GR 5		1195-1400	1
182.011.401.000	GR 6		1395-1600	1

6

Артикул	Верхняя петлевая группа на ПВХ паз
203 730 305 30*	
230 750 305 30*	
203 730 305 40*	Верхняя петля - 9/20 (на пвх паз)
203 750 305 40*	

8

Артикул	Ответные планки
189 163 001 000	Поворотно- откидная планка (с боку) - 9
189 163 002 000	
209 930 000 200	
209 950 000 200	

10

Артикул	Ручка оконная
424 802 000 205	Алюм. оконная ручка Santafe (7x35)-неокрашенна
424 802 000 215	

Артикул	Таблица цветов
0	Неокрашенная
1	Белый Ral-9016
2	Серебряный (Серый) Ral-9006
3	Черный Ral-9005
4	Коричневый Ral-8017

Схема Fornax Alu-16, фальцевая петля

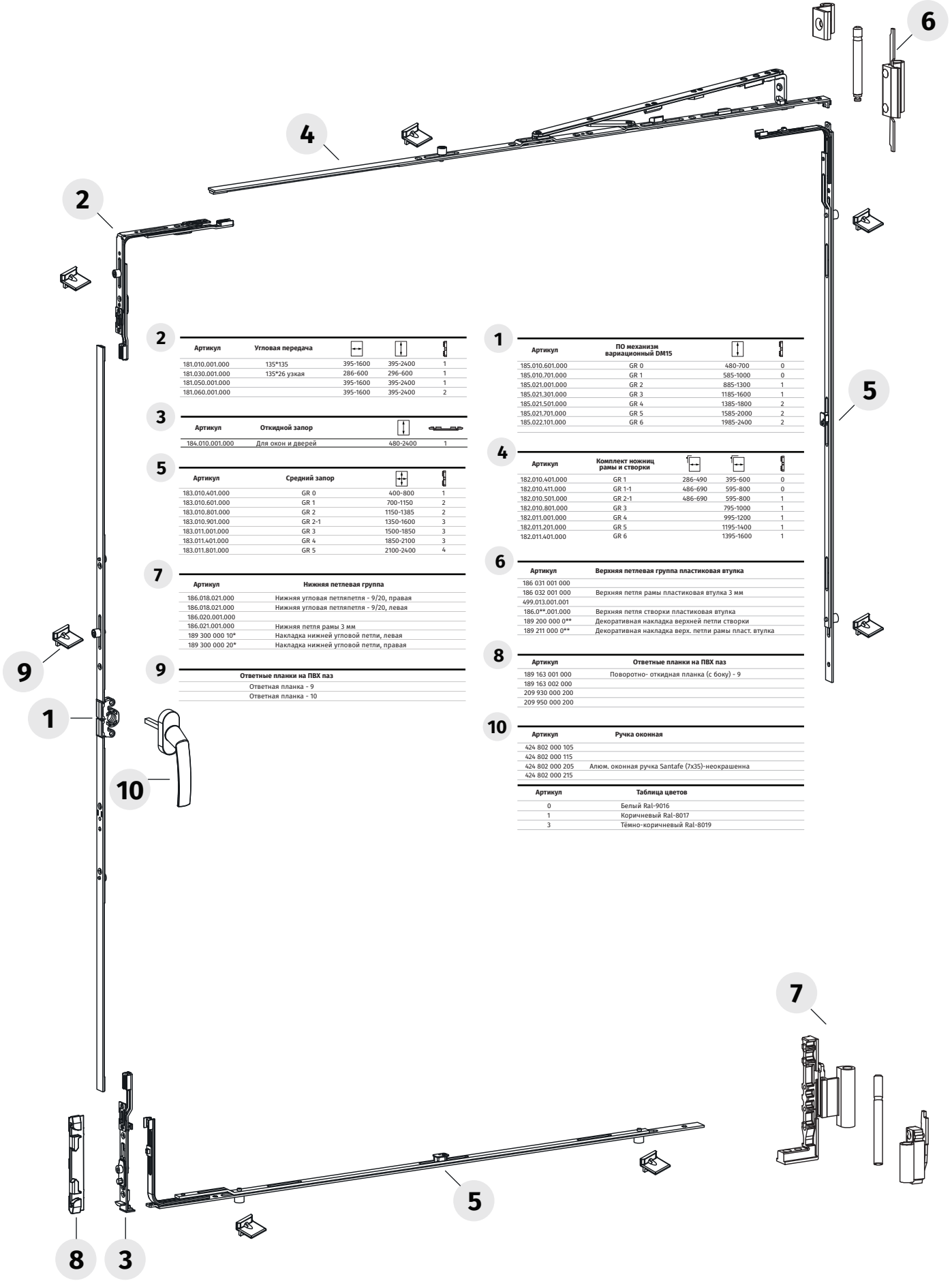

2

Артикул	Угловая передача			
181.010.001.000	135*135	395-1600	395-2400	1
181.030.001.000	135*26 узкая	286-600	296-600	1
181.050.001.000		395-1600	395-2400	1
181.060.001.000		395-1600	395-2400	2

3

Артикул	Откидной запор		
184.010.001.000	Для окон и дверей	480-2400	1

5

Артикул	Средний запор		
183.010.401.000	GR 0	400-800	1
183.010.601.000	GR 1	700-1150	2
183.010.801.000	GR 2	1150-1385	2
183.010.901.000	GR 2-1	1350-1600	3
183.011.001.000	GR 3	1500-1850	3
183.011.401.000	GR 4	1850-2100	3
183.011.801.000	GR 5	2100-2400	4

7

Артикул	Нижняя петлевая группа
186.018.021.000	Нижняя угловая петляпетля - 9/20, правая
186.018.021.000	Нижняя угловая петляпетля - 9/20, левая
186.020.001.000	
186.021.001.000	Нижняя петля рамы 3 мм
189 300 000 10*	Накладка нижней угловой петли, левая
189 300 000 20*	Накладка нижней угловой петли, правая

9

Ответные планки на ПВХ паз
Ответная планка - 9
Ответная планка - 10

1

Артикул	ПО механизм вариационный DM15		
185.010.601.000	GR 0	480-700	0
185.010.701.000	GR 1	585-1000	0
185.021.001.000	GR 2	885-1300	1
185.021.301.000	GR 3	1185-1600	1
185.021.501.000	GR 4	1385-1800	2
185.021.701.000	GR 5	1585-2000	2
185.022.101.000	GR 6	1985-2400	2

4

Артикул	Комплект ножниц рамы и створки			
182.010.401.000	GR 1	286-490	395-600	0
182.010.411.000	GR 1-1	486-690	595-800	0
182.010.501.000	GR 2-1	486-690	595-800	1
182.010.801.000	GR 3		795-1000	1
182.011.001.000	GR 4		995-1200	1
182.011.201.000	GR 5		1195-1400	1
182.011.401.000	GR 6		1395-1600	1

6

Артикул	Верхняя петлевая группа пластиковая втулка
186 031 001 000	
186 032 001 000	Верхняя петля рамы пластиковая втулка 3 мм
499.013.001.001	
186.0**.001.000	Верхняя петля створки пластиковая втулка
189 200 000 0**	Декоративная накладка верхней петли створки
189 211 000 0**	Декоративная накладка верх. петли рамы пласт. втулка

8

Артикул	Ответные планки на ПВХ паз
189 163 001 000	Поворотно- откидная планка (с боку) - 9
189 163 002 000	
209 930 000 200	
209 950 000 200	

10

Артикул	Ручка оконная
424 802 000 105	
424 802 000 115	
424 802 000 205	Алюм. оконная ручка Santafe (7x35)-неокрашенна
424 802 000 215	

Артикул	Таблица цветов
0	Белый Ral-9016
1	Коричневый Ral-8017
3	Тёмно-коричневый Ral-8019

G.U UNI-JET D, поворотно-откидная фурнитура, базовая противовзломность

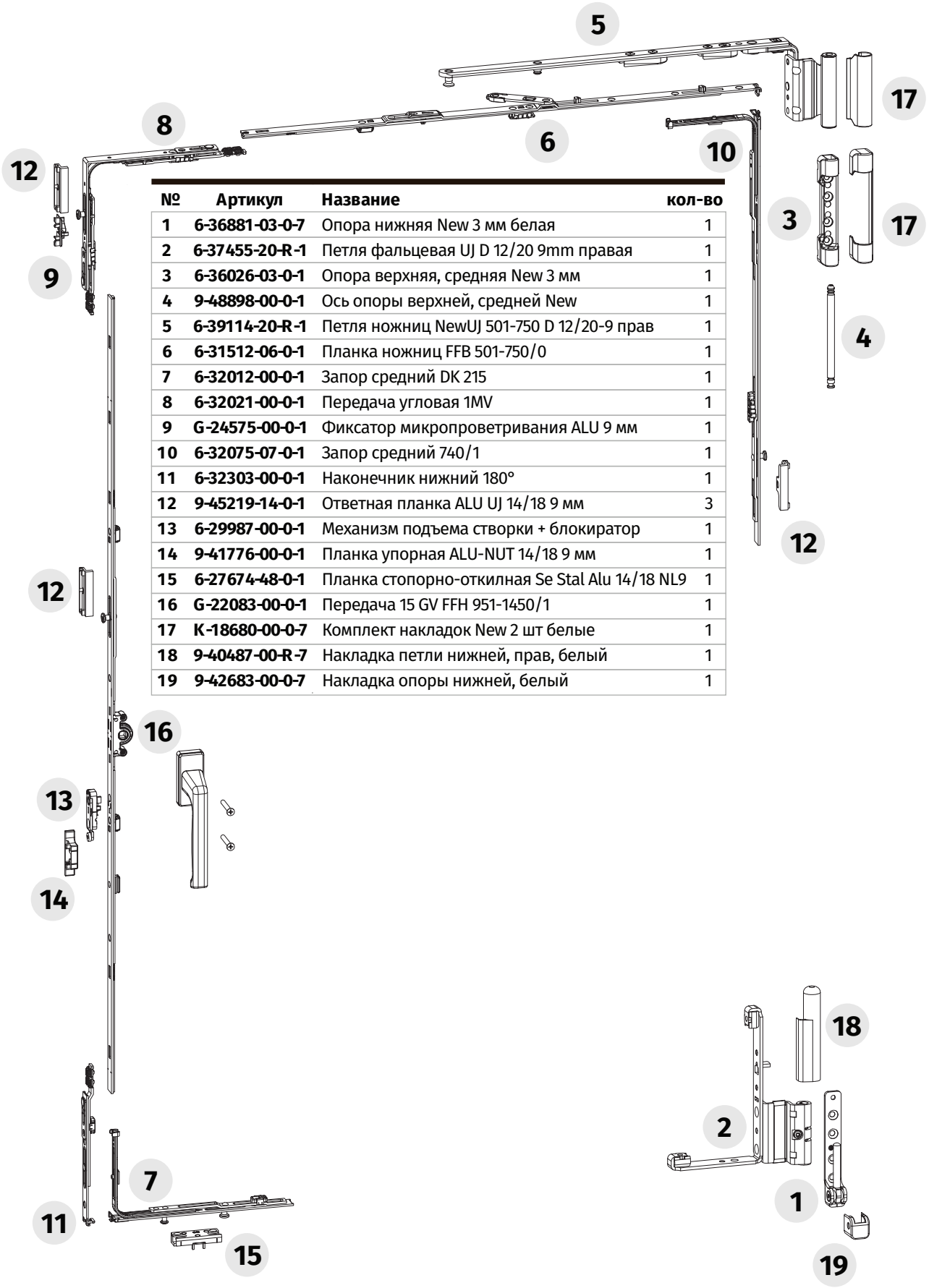

№	Артикул	Название	кол-во
1	6-36881-03-0-7	Опора нижняя New 3 мм белая	1
2	6-37455-20-R-1	Петля фальцевая UJ D 12/20 9mm правая	1
3	6-36026-03-0-1	Опора верхняя, средняя New 3 мм	1
4	9-48898-00-0-1	Ось опоры верхней, средней New	1
5	6-39114-20-R-1	Петля ножниц NewUJ 501-750 D 12/20-9 прав	1
6	6-31512-06-0-1	Планка ножниц FFB 501-750/0	1
7	6-32012-00-0-1	Запор средний DK 215	1
8	6-32021-00-0-1	Передача угловая 1MV	1
9	G-24575-00-0-1	Фиксатор микропроветривания ALU 9 мм	1
10	6-32075-07-0-1	Запор средний 740/1	1
11	6-32303-00-0-1	Наконечник нижний 180°	1
12	9-45219-14-0-1	Ответная планка ALU UJ 14/18 9 мм	3
13	6-29987-00-0-1	Механизм подъема створки + блокиратор	1
14	9-41776-00-0-1	Планка упорная ALU-NUT 14/18 9 мм	1
15	6-27674-48-0-1	Планка стопорно-откилная Se Stal Alu 14/18 NL9	1
16	G-22083-00-0-1	Передача 15 GV FFH 951-1450/1	1
17	K-18680-00-0-7	Комплект накладок New 2 шт белые	1
18	9-40487-00-R-7	Накладка петли нижней, прав, белый	1
19	9-42683-00-0-7	Накладка опоры нижней, белый	1

G.U UNI-JET D, поворотная фурнитура, базовая противовзломность

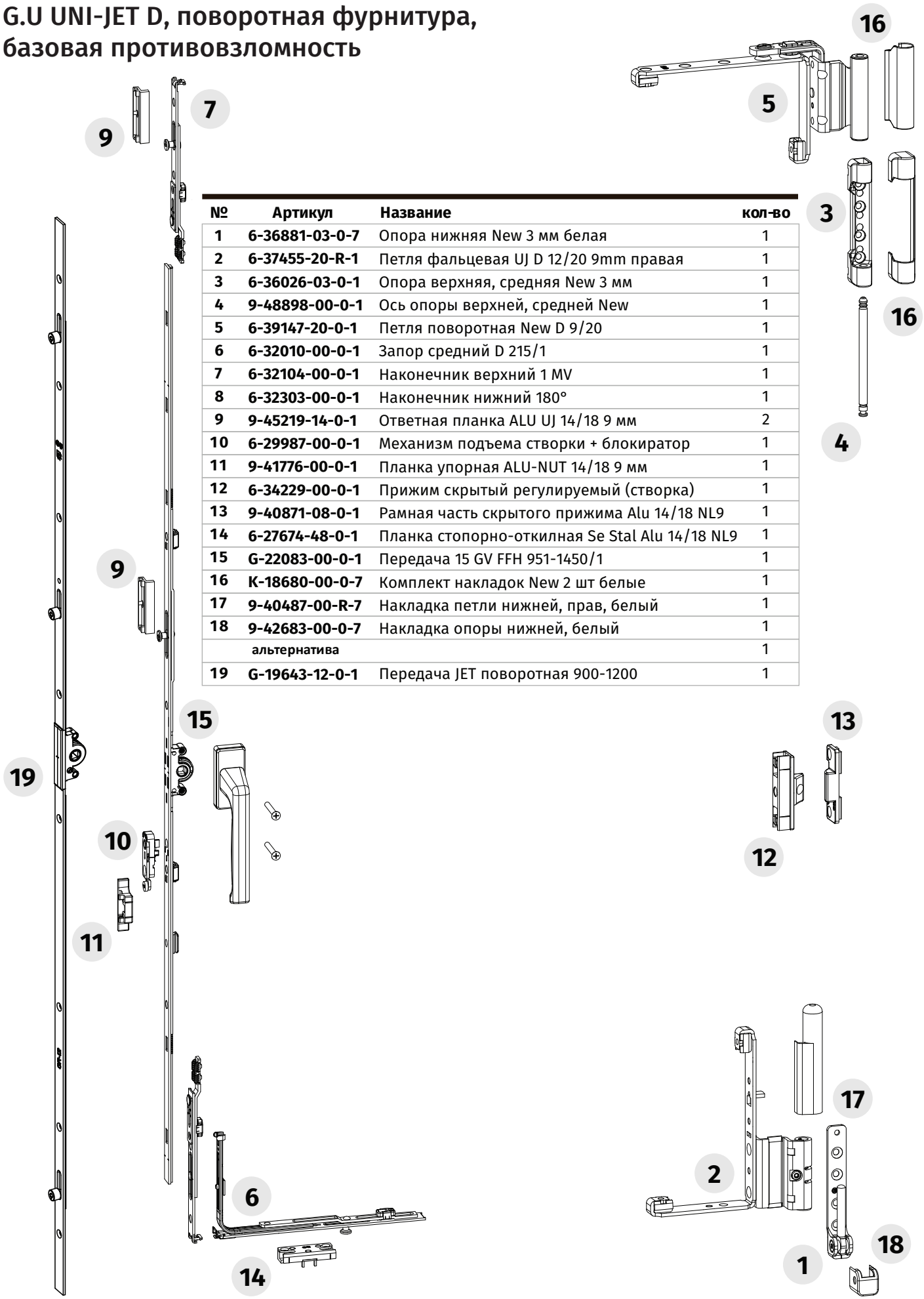

№	Артикул	Название	кол-во
1	6-36881-03-0-7	Опора нижняя New 3 мм белая	1
2	6-37455-20-R-1	Петля фальцевая UJ D 12/20 9mm правая	1
3	6-36026-03-0-1	Опора верхняя, средняя New 3 мм	1
4	9-48898-00-0-1	Ось опоры верхней, средней New	1
5	6-39147-20-0-1	Петля поворотная New D 9/20	1
6	6-32010-00-0-1	Запор средний D 215/1	1
7	6-32104-00-0-1	Наконечник верхний 1 MV	1
8	6-32303-00-0-1	Наконечник нижний 180°	1
9	9-45219-14-0-1	Ответная планка ALU UJ 14/18 9 мм	2
10	6-29987-00-0-1	Механизм подъема створки + блокиратор	1
11	9-41776-00-0-1	Планка упорная ALU-NUT 14/18 9 мм	1
12	6-34229-00-0-1	Прижим скрытый регулируемый (створка)	1
13	9-40871-08-0-1	Рамная часть скрытого прижима Alu 14/18 NL9	1
14	6-27674-48-0-1	Планка стопорно-откилная Se Stal Alu 14/18 NL9	1
15	G-22083-00-0-1	Передача 15 GV FFH 951-1450/1	1
16	K-18680-00-0-7	Комплект накладок New 2 шт белые	1
17	9-40487-00-R-7	Накладка петли нижней, прав, белый	1
18	9-42683-00-0-7	Накладка опоры нижней, белый	1
	альтернатива		1
19	G-19643-12-0-1	Передача JET поворотная 900-1200	1

G.U UNI-JET D, откидная (фрамужная) фурнитура, базовая противовзломность

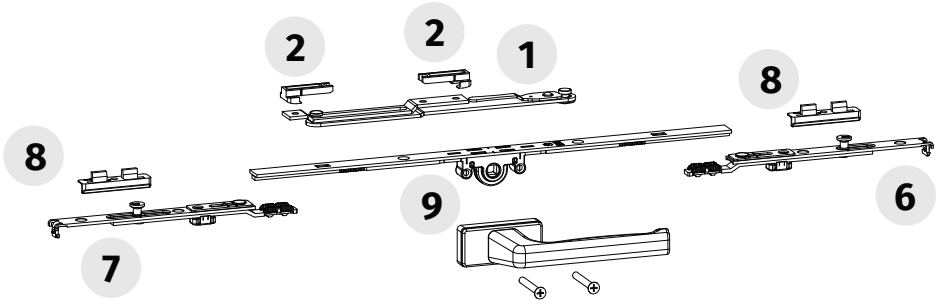

№	Артикул	Название	кол-во
1	U-76500-00-0-1	Откидные ножницы	1
2	9-47202-00-0-1	Подкладка для откидных ножниц	2
3	6-36026-03-0-1	Опора верхняя, средняя New 3 мм	2
4	9-48898-00-0-1	Ось опоры верхней, средней New	2
5	6-36838-20-0-1	Петля для откидного окна New 9/20	2
6	6-32104-00-0-1	Наконечник верхний 90° 1 MV	1
7	6-32105-00-0-1	Наконечник 180° 1 MV	1
8	9-45219-14-0-1	Ответная планка ALU UJ 14/18 9 мм	3
9	G-22082-00-0-1	Передача 15 GV FFH 751-1200/1	1
10	K-18680-00-0-7	Комплект накладок New 2 шт белые	2

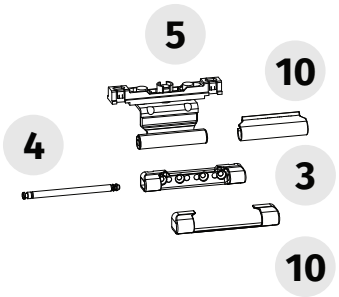

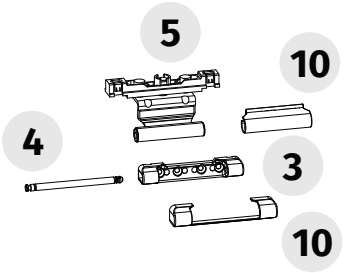

G.U UNI-JET CC СКРЫТАЯ, поворотно-откидная фурнитура, базовая противовзломность

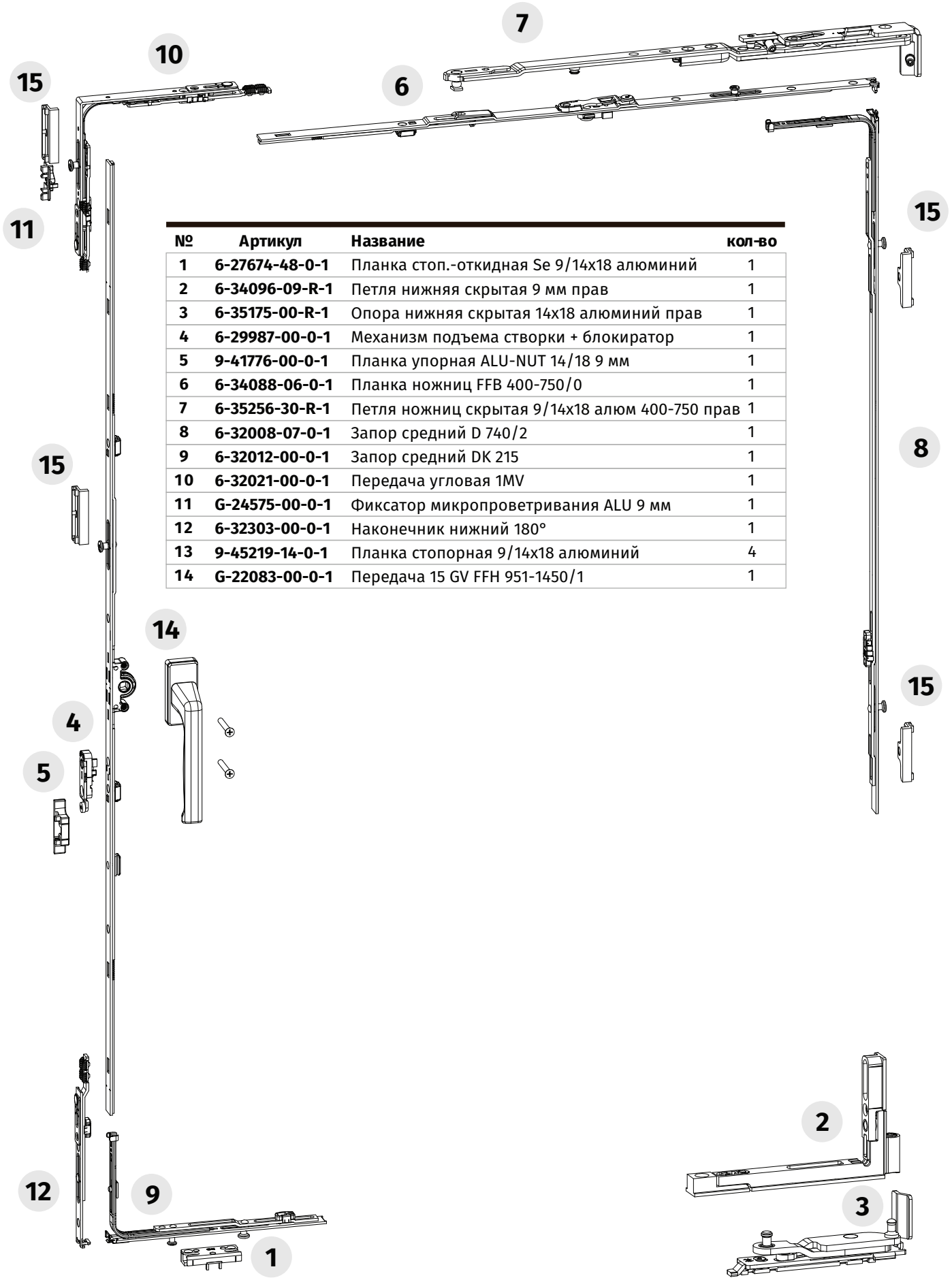

№	Артикул	Название	кол-во
1	6-27674-48-0-1	Планка стоп.-откидная Se 9/14x18 алюминий	1
2	6-34096-09-R-1	Петля нижняя скрытая 9 мм прав	1
3	6-35175-00-R-1	Опора нижняя скрытая 14x18 алюминий прав	1
4	6-29987-00-0-1	Механизм подъема створки + блокиратор	1
5	9-41776-00-0-1	Планка упорная ALU-NUT 14/18 9 мм	1
6	6-34088-06-0-1	Планка ножниц FFB 400-750/0	1
7	6-35256-30-R-1	Петля ножниц скрытая 9/14x18 алюм 400-750 прав	1
8	6-32008-07-0-1	Запор средний D 740/2	1
9	6-32012-00-0-1	Запор средний DK 215	1
10	6-32021-00-0-1	Передача угловая 1MV	1
11	G-24575-00-0-1	Фиксатор микропроветривания ALU 9 мм	1
12	6-32303-00-0-1	Наконечник нижний 180°	1
13	9-45219-14-0-1	Планка стопорная 9/14x18 алюминий	4
14	G-22083-00-0-1	Передача 15 GV FFH 951-1450/1	1

G.U UNI-JET D, поворотная фурнитура, базовая противовзломность

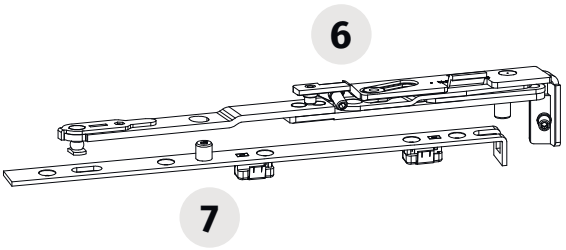

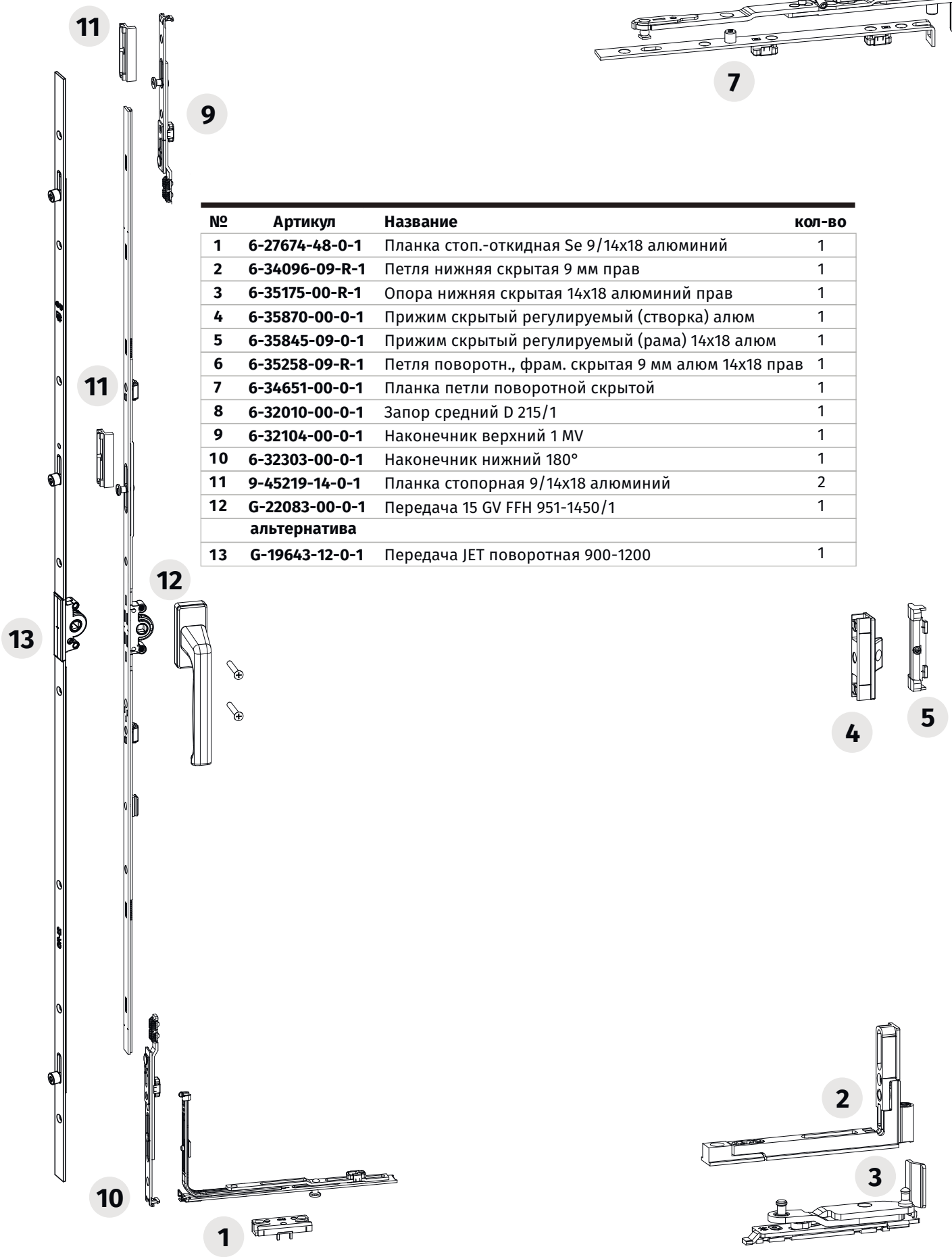

№	Артикул	Название	кол-во
1	6-27674-48-0-1	Планка стоп.-откидная Se 9/14x18 алюминий	1
2	6-34096-09-R-1	Петля нижняя скрытая 9 мм прав	1
3	6-35175-00-R-1	Опора нижняя скрытая 14x18 алюминий прав	1
4	6-35870-00-0-1	Прижим скрытый регулируемый (створка) алюм	1
5	6-35845-09-0-1	Прижим скрытый регулируемый (рама) 14x18 алюм	1
6	6-35258-09-R-1	Петля поворотн., фрам. скрытая 9 мм алюм 14x18 прав	1
7	6-34651-00-0-1	Планка петли поворотной скрытой	1
8	6-32010-00-0-1	Запор средний D 215/1	1
9	6-32104-00-0-1	Наконечник верхний 1 MV	1
10	6-32303-00-0-1	Наконечник нижний 180°	1
11	9-45219-14-0-1	Планка стопорная 9/14x18 алюминий	2
12	G-22083-00-0-1	Передача 15 GV FFH 951-1450/1	1
	альтернатива		
13	G-19643-12-0-1	Передача JET поворотная 900-1200	1

G.U UNI-JET D, откидная (фрамужная) фурнитура, базовая противовзломность

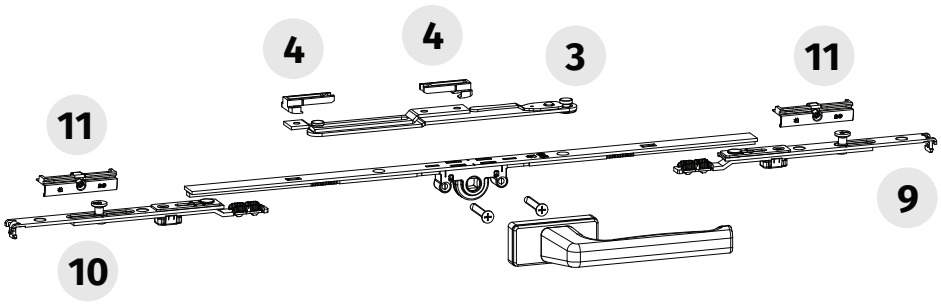

№	Артикул	Название	кол-во
1	6-35870-00-0-1	Прижим скрытый регулируемый (створка) алюм	1
2	6-35845-09-0-1	Прижим скрытый регулируемый (рама) 14x18 алюм	1
3	6-31506-00-0-1	Откидные ножницы	1
4	9-47202-00-0-1	Подкладка откидных ножниц Алюминий	2
5	6-35258-09-L-1	Петля пов., фрам. скрытая 9 мм алюм 14x18 лев	1
6	6-35258-09-R-1	Петля пов., фрам. скрытая 9 мм алюм 14x18 прав	1
7	6-34651-00-0-1	Планка петли поворотной скрытой	2
8	6-32104-00-0-1	Наконечник верхний 90° 1 MV	1
9	6-32105-00-0-1	Наконечник 180° 1 MV	1
10	9-45219-14-0-1	Планка стопорная 9/14x18 алюминий	3
11	G-22082-00-0-1	Передача 15 GV FFH 701-1200/1	1

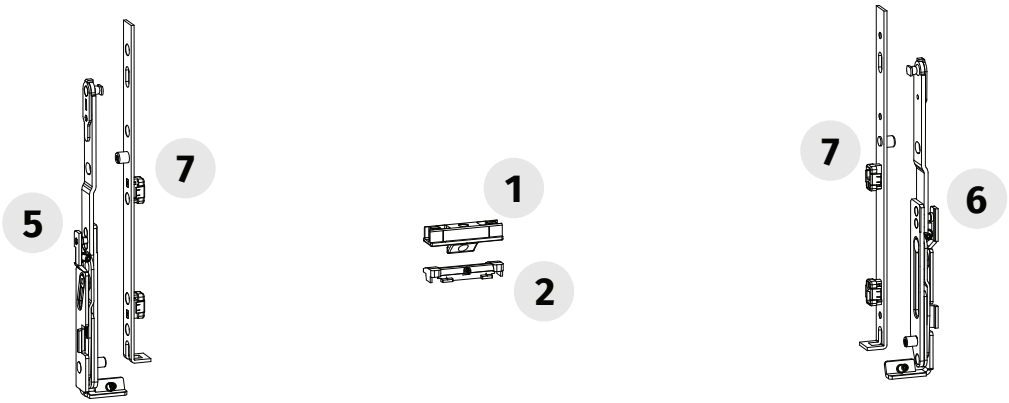

Таблица подбора размеров оконной створки

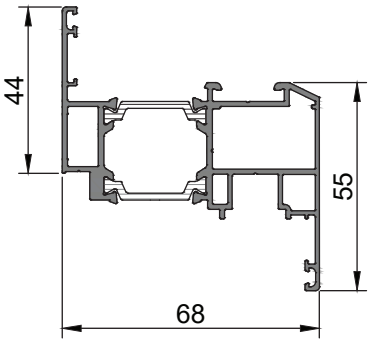

ALT 60.200 Створка оконная 55 мм

Момент инерции	Ix (cm^4) = 11,53
	Iy (cm^4) = 27,35
Момент сопротивления	Wx(cm^3) = 3,06
	Wy(cm^3) = 7,48

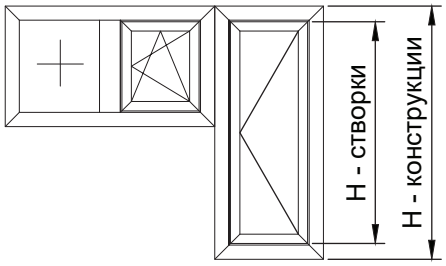

С/П 24

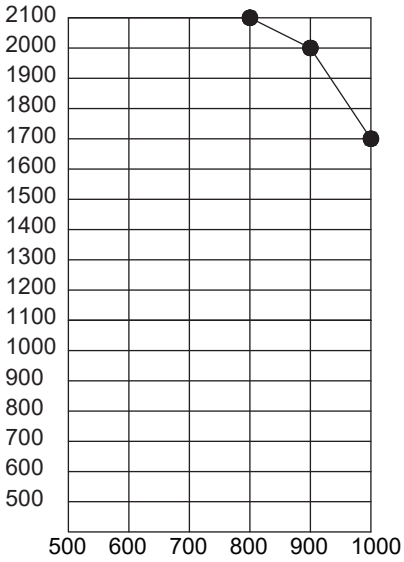

С/П 32

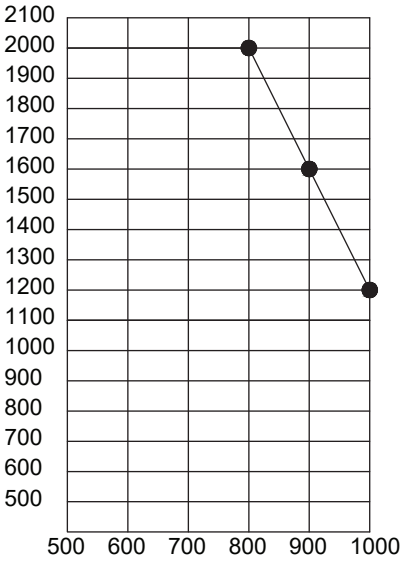

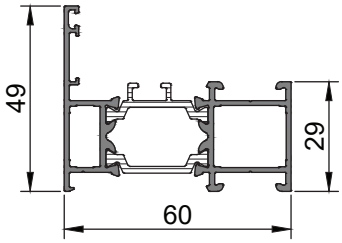

ALT 60.100 Рама оконная 29 мм

Момент инерции	Ix (cm^4) = 5,14
	Iy (cm^4) = 17,09
Момент сопротивления	Wx(cm^3) = 1,59
	Wy(cm^3) = 5,13

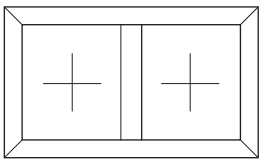

* Максимальный размер глухого заполнения при 24 с/п - 2100x1000
Максимальный размер глухого заполнения при 32 с/п - 2000x1000
Максимальный вес стеклопакета не должен превышать 80кг

09 Примеры расчета типовых изделий

Окно глухое

А - А

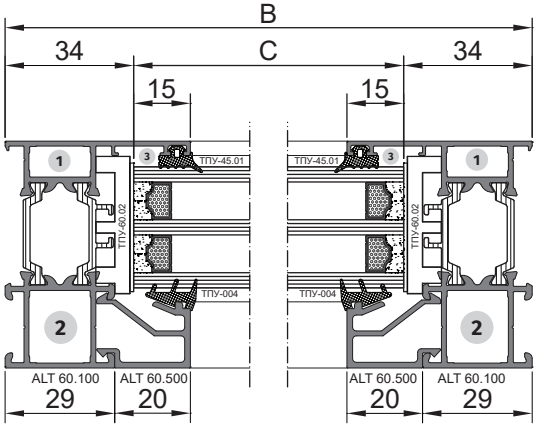

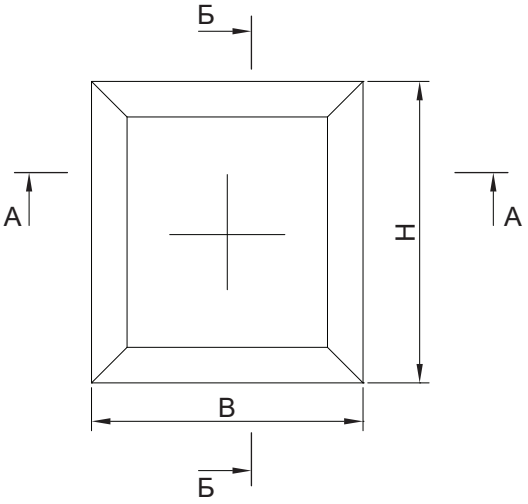

Б - Б

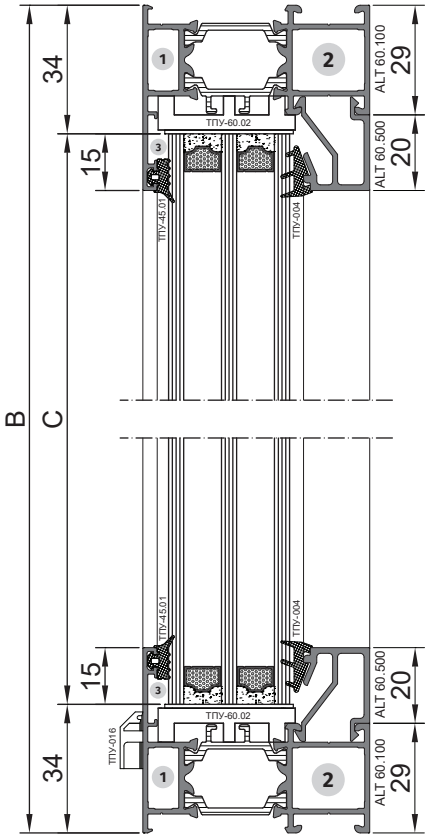

ПРОФИЛЬ	АРТИКУЛ	ВИД	РАЗМЕР	КОЛ-ВО
Рама	**ALT 60.100**		B	2
Рама	**ALT 60.100**		H	2
Штапик	**ALT 60.500**		B-58	2
Штапик	**ALT 60.500**		H-98	2

№	НАИМЕНОВАНИЕ	ВИД	АРТИКУЛ	КОЛ-ВО
1	Закладная угловая		**ALT 65.504-7,6**	4
2	Закладная угловая		**ALT 65.504-18,5**	4
3	Уголок выравнивающий		**ТП-50201**	4
	Дренажная заглушка		**ТПУ-016**	2
	Подкладка опорная		**ТПУ-60.02**	4
	Подкладка рихтовочная		**ТПУ-012**	8
	Нагель*		**DR1015 5x10**	16

СТЕКЛОПАКЕТ	ВЫСОТА	ВЫСОТА	КОЛ-ВО
4М1-10-4М1-10-4М1	C=H-68	C=B-68	1

УПЛОТНИТЕЛЬ	ВИД	КОЛ-ВО
ТПУ-45.01		(2H+2B-326)+3%
ТПУ-004		(2H+2B-304)+3%

* Применяется при методе сборки штифтованием

Окно распашное

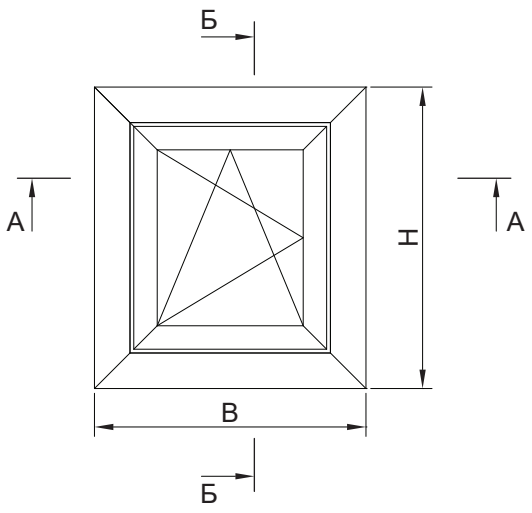

ПРОФИЛЬ	АРТИКУЛ	ВИД	РАЗМЕР	КОЛ-ВО
Рама	**ALT 60.100**		В	2
Рама	**ALT 60.100**		Н	2
Створка	**ALT 60.200**		В-44	2
Створка	**ALT 60.200**		Н-44	2
Штапик	**ALT 60.500**		В-154	2
Штапик	**ALT 60.500**		Н-194	2
Отлив	**ALT 65.601**		В-106	1

СТЕКЛОПАКЕТ	ВЫСОТА	ВЫСОТА	КОЛ-ВО
4М1-10-4М1-10-4М1	С=Н-164	С=В-164	1

УПЛОТНИТЕЛЬ	ВИД	КОЛ-ВО
ТПУ-45.01		(4Н+4В-1043)+3%
ТПУ-004		(2Н+2В-690)+3%
ТПУ-45.02		(2Н+2В-184)+3%

А - А

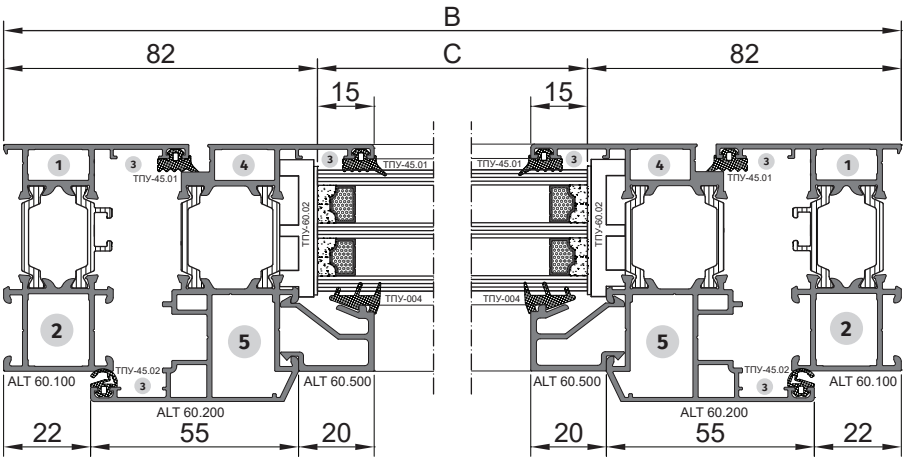

Б - Б

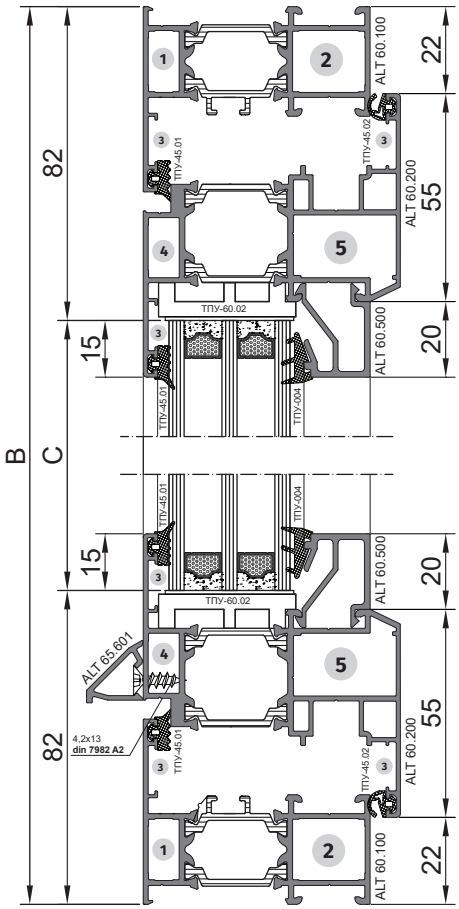

№	НАИМЕНОВАНИЕ	ВИД	АРТИКУЛ	КОЛ-ВО
1	Закладная угловая		**ALT 65.504-7,6**	4
2	Закладная угловая		**ALT 65.504-18,5**	4
3	Уголок выравнивающий		**ТП-50201**	12
4	Закладная угловая		**ALT 65.504-7,6**	4
5	Закладная угловая		**ALT 65.504-26,5**	4
	Дренажная заглушка		**ТПУ-016**	2
	Подкладка опорная		**ТПУ-60.02**	6
	Подкладка рихтовочная		**ТПУ-012**	12
	Нагель*		**DR1015 5x10**	32
	Саморез		**4,2x13 DIN 7982**	В/250

* Применяется при методе сборки штифтованием

Окно **комбинированное**

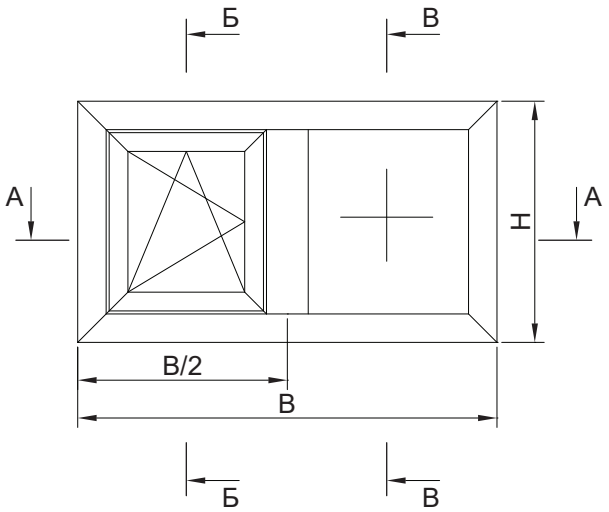

ПРОФИЛЬ	АРТИКУЛ	ВИД	РАЗМЕР	КОЛ-ВО
Рама	**ALT 60.100**		В	2
Рама	**ALT 60.100**		Н	2
Створка	**ALT 60.200**		В/2-29,5	2
Створка	**ALT 60.200**		Н-46	2
Импост	**ALT 60.300**		Н-58	1
Штапик	**ALT 60.500**		В/2-139,5	2
Штапик	**ALT 60.500**		Н-194	2
Штапик	**ALT 60.500**		В/2-43,5	2
Штапик	**ALT 60.500**		Н-98	2
Отлив	**ALT 65.601**		В/2-91,5	1

СТЕКЛОПАКЕТ	ВЫСОТА	ВЫСОТА	КОЛ-ВО
4М1-10-4М1-10-4М1	С1=Н-164	С=В/2-149,5	1
4М1-10-4М1-10-4М1	С2=Н-68	С=В/2-53,5	1

УПЛОТНИТЕЛЬ	ВИД	КОЛ-ВО
ТПУ-45.01		(4Н+4В-1485)+3%
ТПУ-004		(4Н+2В-690)+3%
ТПУ-45.02		(2Н+В-184)+3%

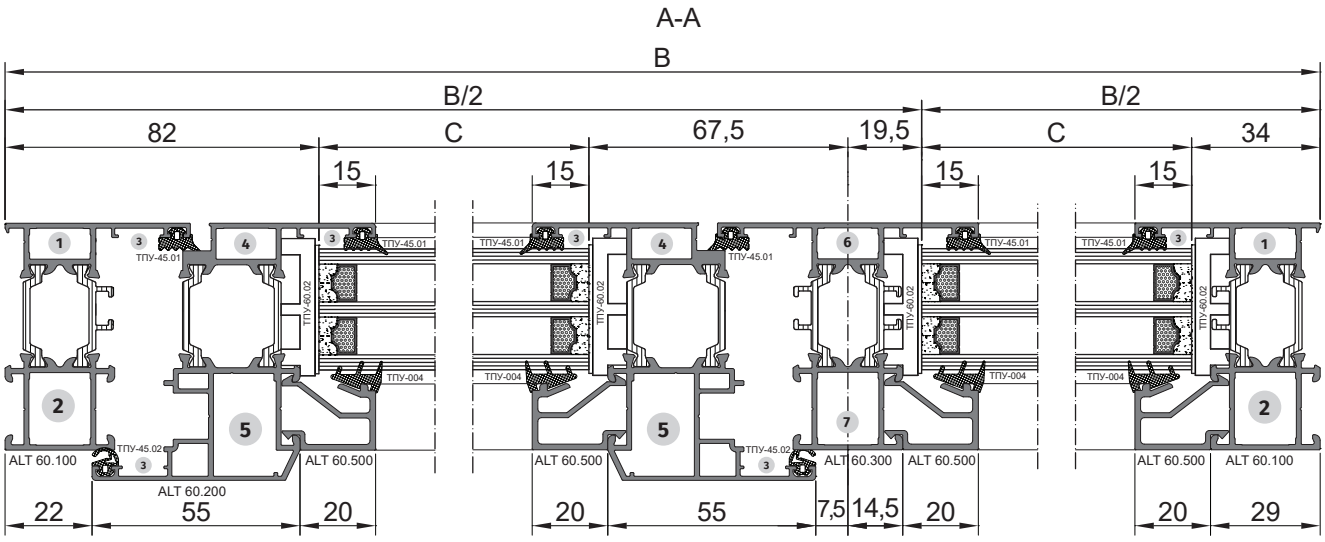

Б - Б

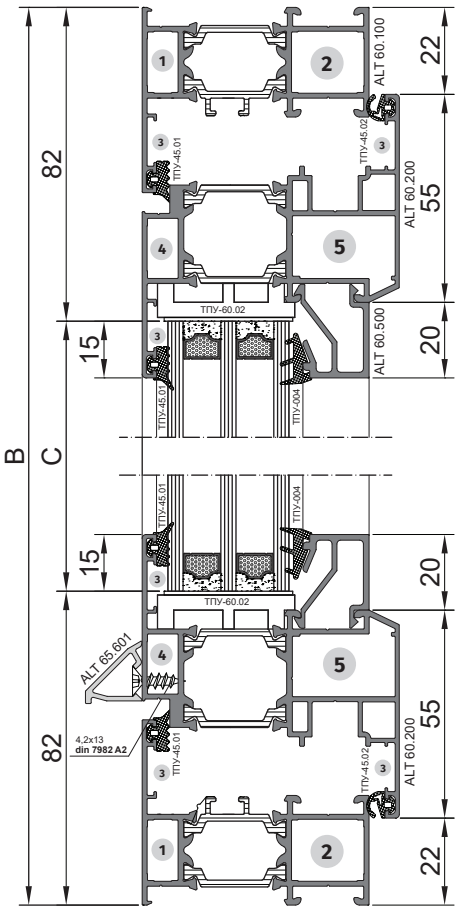

В - В

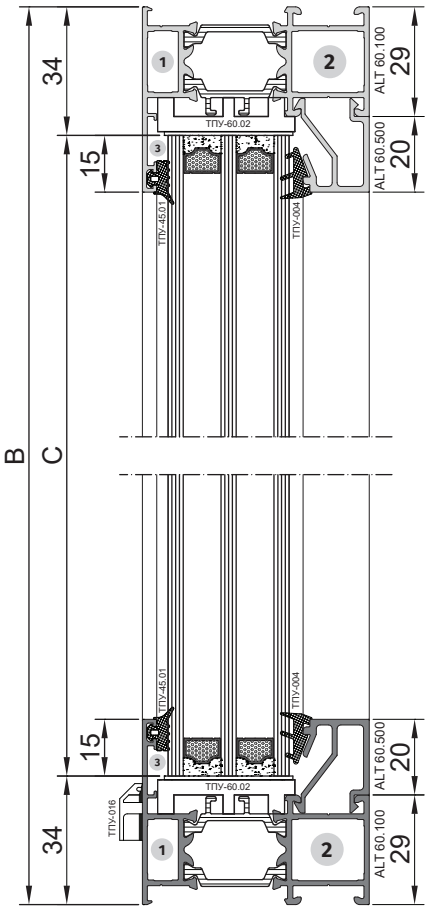

№	НАИМЕНОВАНИЕ	ВИД	АРТИКУЛ	КОЛ-ВО
1	Закладная угловая		**ALT 65.504-7,6**	4
2	Закладная угловая		**ALT 65.504-18,5**	4
3	Уголок выравнивающий		**ТПТ-50201**	12
4	Закладная угловая		**ALT 65.504-7,6**	4
5	Закладная угловая		**ALT 65.504-26,5**	4
6	Закладная импостная		**ALT 65.507-15,6**	2
7	Закладная импостная		**ALT 65.506-15,6**	2
	Винт установочный 5*5			2
	Винт установочный 5*12			2
	Дренажная заглушка		**ТПУ-016**	4
	Подкладка опорная		**ТПУ-60.02**	10

№	НАИМЕНОВАНИЕ	ВИД	АРТИКУЛ	КОЛ-ВО
	Подкладка рихтовочная		**ТПУ-013**	20
	Нагель*		**DR1015 5x10**	36
	Саморез		**4,2x13 DIN 7982**	В/250

* Применяется при методе сборки штифтованием

Окно распашное в фасад

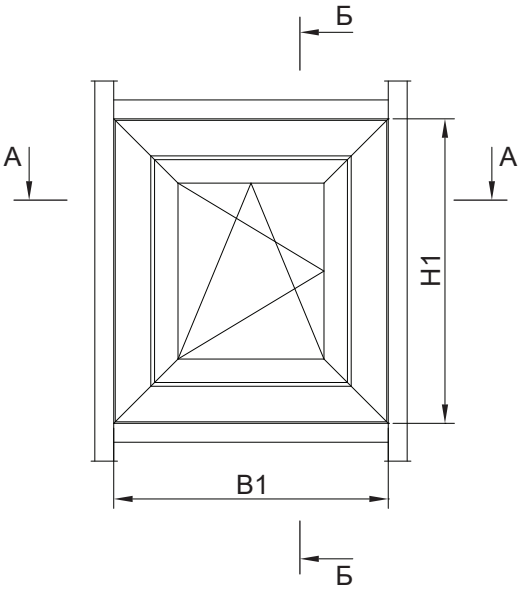

ПРОФИЛЬ	АРТИКУЛ	ВИД	РАЗМЕР	КОЛ-ВО
Рама	**ALT 60.300**		B=B1+32	2
Рама	**ALT 60.300**		H=H1+32	2
Створка	**ALT 60.200**		B-86	2
Створка	**ALT 60.200**		H-86	2
Штапик	**ALT 60.500**		B-194	2
Штапик	**ALT 60.500**		H-234	2
Отлив	**ALT 65.601**		B-148	1

СТЕКЛОПАКЕТ	ВЫСОТА	ВЫСОТА	КОЛ-ВО
4M1-10-4M1-10-4M1	C=H-204	C=B-204	1

УПЛОТНИТЕЛЬ	ВИД	КОЛ-ВО
ТПУ-45.01		(4H+4B-1364)+3%
ТПУ-004		(4H+4B-962)+3%
ТПУ-45.02		(2H+2B-344)+3%

А-А

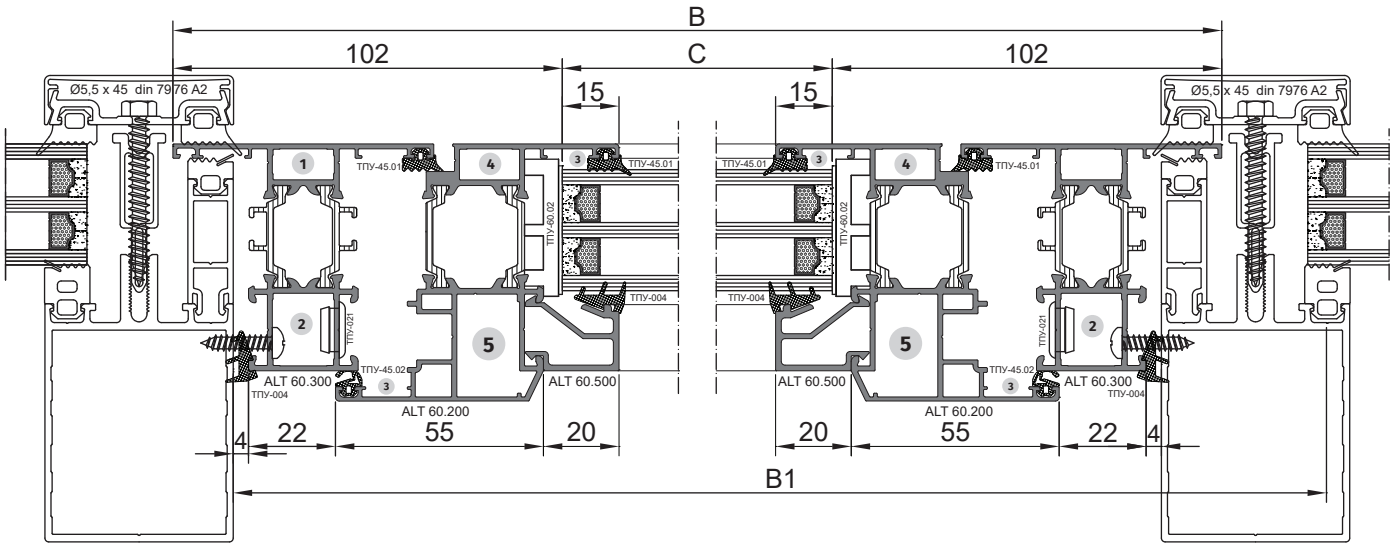

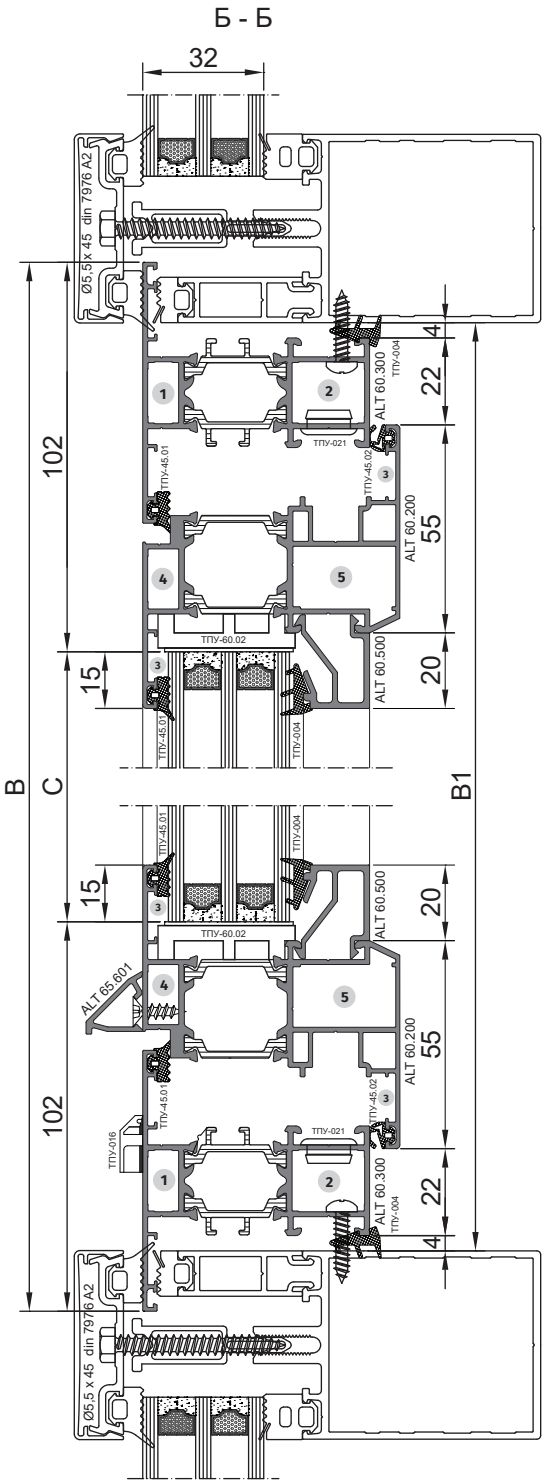

№	НАИМЕНОВАНИЕ	ВИД	АРТИКУЛ	КОЛ-ВО
1	Закладная угловая		**ALT 65.504-7,6**	4
2	Закладная угловая		**ALT 65.504-18,5**	4
3	Уголок выравнивающий		**ТПТ-50201**	12
4	Закладная угловая		**ALT 65.504-7,6**	4
5	Закладная угловая		**ALT 65.504-26,5**	4
	Дренажная заглушка		**ТПУ-016**	2
	Подкладка опорная		**ТПУ-65.02**	6
	Подкладка рихтовочная		**ТПУ-012**	12
	Нагель*		**DR1015 5x10**	32
	Саморез		**4,2x13 DIN 7982**	В/250
	Саморез		**4,2x19 DIN 7981**	(2В1+2Н1)/500
	Заглушка отверстия		**ТПУ-021**	(2В1+2Н1)/500

* Применяется при методе сборки штифтованием

АЛНЕО

Система нового поколения

Ознакомиться со всеми каталогами
систем вы можете по адресу:
alneoprof.ru

8 800 700-15-21

октябрь **2019**